8485 E

HONDA CT125/CT200

OWNER'S MANUAL
MANUAL DE EXPLICACIONES
MANUEL DU CONDUCTEUR
FAHRER-HANDBUCH

© HONDA MOTOR CO., LTD. 1984

- ALL INFORMATION, ILLUSTRATIONS, DIRECTIONS AND SPECIFICATIONS INCLUDED IN THIS PUBLICATION ARE BASED ON THE LATEST PRODUCT INFORMATION AVAILABLE AT THE TIME OF APPROVAL FOR PRINTING. HONDA MOTOR CO., LTD. RESERVES THE RIGHT TO MAKE CHANGES AT ANY TIME WITHOUT NOTICE AND WITHOUT INCURRING ANY OBLIGATION WHATEVER.
  NO PART OF THIS PUBLICATION MAY BE REPRODUCED WITHOUT WRITTEN PERMISSION.
- TODAS LAS INFORMACIONES, ILUSTRACIONES, DIRECCIONES, Y ESPECIFICACIONES CONTENIDAS EN ESTA PUBLICACION SE BASAN EN LAS ULTIMAS INFORMACIONES DE LOS PRODUCTOS DE HONDA DISPONIBLES EN EL MOMENTO DE APROBACION DE PUBLICACION. LA HONDA MOTOR CO., LTDA. SE RESERVA EL DERECHO DE CAMBIAR EN CUALQUIER MOMENTO SIN NOTICIAS PREVIAS Y SIN INCURRIR NINGUNA OBLIGACION A NUESTRA PARTE.
  NINGUNA PARTE DE ESTA PUBLICACION NO PODRA REPRODUCIRSE SIN AUTORIZACION ESCRITA.
- TOUS LES RENSEIGNEMENTS, ILLUSTRATIONS, INSTRUCTIONS ET SPECIFICATIONS QUE PRESENTENT CETTE PUBLICATION SONT ELABORES A PARTIR DES RENSEIGNEMENTS DES MODELES LES PLUS RECENTS DISPONIBLES AU MOMENT DE L'APROBATION D'IMPRESSION. HONDA MOTOR CO. LTD. SE RESERVE LE DROIT D'APPORTER DES MODIFICATIONS A TOUT MOMENT SANS PREAVIS ET SANS ENGAGEMENT PARTICULIER DE SA PART.
  AUCUN PASSAGE DE CETTE PUBLICATION NE PEUT ETRE REPRODUIT SANS L'ASSENTIMENT FOURNI PAR ECRIT.
- ALLE ANGABEN, ABBILDUNGEN, ANLEITUNGEN UND TECHNISCHEN DATEN IN DIESER DRUCKSCHRIFT GRÜNDEN SICH AUF DER NEUESTEN PRODUKT-INFORMATION, DIE ZUR ZEIT DER DRUCKGENEHMIGUNG ERHÄLTLICH WAR. FIRMA HONDA MOTOR CO., LTD. BEHÄLT SICH DAS RECHT VOR, JEDERZEIT OHNE VORANKÜNDIGUNG ÄNDERUNGEN VORZUNEHMEN, OHNE DABEI IRGENDWELCHE VERPFLICHTUNGEN EINZUGEHEN. KEIN TEIL DIESER DRUCKSCHRIFT DARF OHNE SCHRIFTLICHE GENEHMIGUNG ABGEDRUCKT WERDEN.

PREFACE

This booklet is your guide to the basic operation and maintenance of your new motorcycle.

Please take the time to read the Owner's Manual carefully. As with any fine machine, proper care and maintenance are essential for trouble-free operation and optimum performance.

Your authorized Honda dealer will be glad to provide further information or assistance and is fully equipped to handle your future service needs.

Thank you for selecting a Honda. We wish you many miles of continued riding pleasure in the years ahead.

This vehicle is designed for luggage load 20 kg (45 lbs.) maximum. Do not overload on any occasion.
FRONT: 3 kg (6.5 lbs)

INTRODUCCION

Este folleto le servirá para su guía al efectuar la operación y mantenimiento básico de su nueva motocicleta.

Sírvase tomar suficiente tiempo para leer este Manual de Explicaciones con cuidado. Como con todas las máquinas de mecanismo preciso, la atención adecuada y mantenimiento son esenciales para obtener una marcha segura y rendimiento óptimo.

Su Distribuidor de HONDA tendrá el sumo gusto en suministrarle con completas informaciones y asistencias. Ellos están en condiciones de prestarle un pronto y satisfactorio servicio.

Le agradecemos mucho por su selección de HONDA, y le aseguramos, al mismo tiempo, que esta motocicleta le ofrecerá muchos años de transporte agradable y confiable.

Esta moto está diseñada para la carga máxima de 20 kg. No sobrecargue de ninguna manera.
DELANTERO:. 3 kg

INTRODUCTION

Le présent manuel vous servira de votre guide pour la conduite et l'entretien fondamental de votre nouvelle motocyclette.

Veuillez prendre le temps suffisant pour lire ce manuel avec soin. Comme avec toutes les machines de haute précision, l'attention et le soin adéquat que vous confieriez à votre moto vous assureront une conduite libre des pannes et le rendement optimum.

Votre concessionnaire HONDA vous offrira avec plaisir les informations et l'assistance éventuelles: il est équipé pour répondre à tous les services demandés.

Nous vous remercions pour votre choix d'une HONDA, et nous vous assurons que la motocyclette de votre nouvelle acquisition vous offrira des années de transport sûr et agréable.

Cette moto est conçue pour une charge maximum de 20 kg. Ne jamais surcharger dans toute manière.

AVANT: 3 kg

EINLEITUNG

Diese Broschüre soll Sie über die grundsätzliche Bedienung und Instandhaltung Ihres neuen Motorrades informieren. Nehmen Sie sich bitte die Zeit, das Fahrer-Handbuch sorgfältig durchzulesen. Wie für jede gute Maschine sind auch für dieses Motorrad die richtige Pflege und Wartung für einen störungsfreien Betrieb und optimale Leistung unerläßlich.

Ihr Honda-Fachhändler würde sich freuen, Ihnen weitere Ratschläge und Hilfe zu geben, außerdem ist er gut ausgerüstet, um später anfallende Wartungsarbeiten einwandfrei ausführen zu können.

Wir danken Ihnen dafür, daß Sie sich für ein Honda-Motorrad entschieden haben. Wir wünschen Ihnen in den kommenden Jahren viele Kilometer reinen Fahrvergnügens.

Dieses Motorrad wurde für eine gepäcklast von höchstens 20kg gebaut. Es darf auf keinen Fall überladen werden.

VORDER: 3 kg

CONTENTS

MOTORCYCLE SAFETY 8
SAFE RIDING RULES 8
PROTECTIVE APPAREL 12
MODIFICATIONS 12
LOADING AND ACCESSORIES 14
OFF-ROAD SAFETY 20
TIRES 24
SUSPENSION 32
EQUIPMENT AND CONTROLS 34
FUEL AND OIL 60
PRE-RIDE INSPECTION 68
STARTING THE ENGINE 72
BREAK-IN PROCEDURE 84
RIDING THE MOTORCYCLE 86
BRAKING 92
PARKING 96
MAINTENANCE 98
MAINTENANCE SCHEDULE 98
- Engine oil 106
- Spark plug 116
- Valve tappet clearance 120
- Starter decompressor 130
- Cam chain adjustment 132
- Air cleaner 134
- Throttle operation 138
- Carburetor adjustment 140
- Clutch 142
- Drive chain 146
- Front brake 152
- Rear brake 154
- Front and rear suspension inspection. . 162
- Front wheel removal 164
- Rear wheel removal 166
- Battery care 170
- Fuse replacement 176
- Stoplight switch adjustment 180
- Tool kit 182

STORAGE GUIDE 184
SPECIFICATIONS 193
WIRING DIAGRAM 195

INDICE

SEQURIDAD CON LA MOTOCICLETA . 8
REGLAS DE SEGURIDAD EN LA CONDUCCION 8
APARATO DE PROTECCION 12
MODIFICACIONES 12
CARGA Y ACCESORIOS 14
SEGURIDAD EN LOS DESCAMPADOS . 20
NEUMATICOS 24
SUSPENSION 32
EQUIPOS Y CONTROLES 35
COMBUSTIBLE Y ACEITE 60
INSPECCION ANTES DE LA PUESTA EN MARCHA 68
ARRANQUE DEL MOTOR 72
RODAJE 84
CONDUCCION 86
FRENADO 92
ESTACIONAMIENTO 96
MANTENIMIENTO 100
PROGRAMA DE MANTENIMIENTO . . . 100
Aceite para motor 106
Bujía 116
Luz de válvulas 120
Descompresor del arranque 130
Ajuste de la cadena de levas 132
Filtro de aire 134
Operación del acelerador 138
Ajuste del carburador 140
Embrague 142
Cadena de transmisión 146
Freno delantero 152
Freno trasero 154
Inspección de las suspensiones delantera y trasera 162
Desmontaje de la rueda delantera . . . 164
Desmontaje de la rueda trasera 166
Mantenimiento de la batería 170
Reemplazo de fusibles 176
Ajuste del interruptor de la luz de freno 180
Juego de herramientas 182
CUIA PARA GUARDAR LA MOTOCICLETA 184
ESPECIFICACIONES 193
DIAGRAME DE ALAMBRADO 195

TABLE DES MATIERES

SECURITE MOTOCYCLISTE 9
REGLES DE SECURITE 9
HABILLEMENT PROTECTEUR 13
MODIFICATIONS 13
CHARGEMENT ET ACCESSOIRES . . . 15
SECURITE EN TOUT-TERRAIN 21
PNEUS 25
SUSPENSION 33
EQUIPMENT ET COMMANDES 35
ESSENCE ET HUILE 61
INSPECTION AVANT CONDUITE 69
DEMARRAGE DU MOTEUR 73
RODAGE 85
CONDUITE 87
FREINAC 93
STATIONNEMENT 97
ENTRETIEN 102
PROGRAMME D'ENTRETIEN 102
Huile moteur 107
Bougie d'allumage 117
Jeu aux soupapes 121
Décompresseur pour démarreur 131
Réglage de la chaîne de distribution . . . 133
Filtre à air 135
Fonctionnement de
la poignée des gaz 139
Réglage du carburateur 141
Embrayage 143
Chaîne de transmission 147
Frein avant 153
Frein arrière 155
Inspection des suspensions
avant et arrière 163
Dépose de la roue avant 165
Dépose de la roue arrière 167
Entretien de la batterie 171
Remplacement des fusibles 177
Réglage du commutateur
du feu stop 181
Trousse à outils 183
GUIDE DE RANGEMENT 185
CARACTERISTIQUES 194
SCHEMA ELECTRIQUE 195

INHALTSVERZEICHNIS

SICHERHEIT BEIM MOTORRADFAHREN 9
REGELN FÜR SICHERES FAHREN . . . 9
SCHUTZBEKLEIDUNG 13
FAHRZEUGVERÄNDERUNGEN 13
LADEN UND ZUBEHÖR 15
SICHERHEIT IM GELÄNDE 21
REIFEN 25
FEDRUNG 33
AUSSTATTUNG UND BEDIENUNGS-ELEMENTE 35
BENZIN UND ÖL 61
ÜBERPRÜFUNG VOR DEM FAHREN . . 69
ANLASSEN DES MOTORS 73
EINFAHREN 85
FAHREN DES MOTORRADES 87
BREMSEN 93
PARKEN 97
WARTUNG 104
WARTUNGSTABELLE 104
Motoröl 107
Zündkerze 117
Ventilspiel 121
Anlasser-Dekompressionshebel 131
Einstellung der Steuerkette 133
Luftfilter 135
Bedienung des Gasdrehgriffes 139
Einstellung des Vergasers 141
Kupplung 143
Antriebskette 147
Vorderradbremse 153
Hinterradbremse 155
Überprüfung der vorderen und hinteren Federung 163
Ausbau der Vorderrades 165
Ausbau des Hinterrades 167
Pflege der Batterie 171
Auswechseln der Sicherung 177
Einstellung des Bremslichtschalters . . 181
Werkzeugsatz 183
ANLEITUNG ZUR STILLSETZUNG 185
TECHNISCHE DATEN 194
SCHALTBILD 195

MOTORCYCLE SAFETY

WARNING: Motorcycle riding requires special efforts on your part to ensure your safety. Know these requirements before you ride.

SAFE RIDING RULES

1. Always make a pre-ride inspection (page 68) before you start the engine. You may prevent an accident or equipment damage.
2. Many accidents involve inexperienced riders. A special motorcycle riding test or license is required. Make sure you are qualified before you ride. NEVER lend your motorcycle to an inexperienced rider.
3. Many car/motorcycle accidents happen because the car driver does not "see" the motorcyclist. Make yourself conspicuous to help avoid the accident that is not your fault:
   * Wear bright or reflective clothing.
   * Don't drive in another motorist's "blind spot".

SEQURIDAD CON LA MOTOCICLETA

ATENCION: El subir en motocicleta requiere especiales esfuerzos para asegurar su seguridad personal. Conozca tales requisitos antes de subir en la motocicleta.

REGLAS DE SEGURIDAD EN LA CONDUCCION

1. Realizar siempre una inspección previa (página 68) antes de arrancar el motor. De este modo podrá prevenir accidentes y daños en el equipo.
2. Muchos accidentes están relacionados con motoristas que no tienen experiencia. La mayor parte de los países requieren un examen especial de conducción en motocicleta o una licencia. Asegúrese de que usted está cualificado antes de subir en la motocicleta. NO PRESTE jamás su motocicleta a un motorista sin experiencia.
3. Muchos de los accidentes de automóviles/motocicletas ocurren porque el conductor del automóvil no "ve" al motorista. Cerciórese de hacerse visible para evitar accidentes en los que ustes no tendría la culpa:
   * Póngase siempre ropas que reflejen la luz.
   * No conduzca en lugares "ciegos" para otros motoristas.

SECURITE MOTOCYCLISTE

ATTENTION: Conduire une motocyclette demande des efforts et une attention spéciale de votre part pour assurer votre propre sécurité. Il importe de connaître ces exigences avant d'enfourcher la machine.

REGLES DE SECURITE

1. Avant de mettre le moteur en marche, procédez à une inspection avant conduite (page 69) qui pourra vous éviter un accident ou des dégats à la moto.
2. La plupart des accidents arrivent à des conducteurs inexpérimentés. Bon nombre des pays exigent un essai de conduite ou un permis spécial pour moto. Avant de conduire une machine, d'acquérir les qualifications nécessaires et il NE faut JAMAIS confier la motocyclette à un conducteur novice.
3. Nombreux sont les accidents entre automobilistes et motocyclettes se produisent du fait que le chauffeur du véhicule automobile ne "voit" pas le motocycliste. Dès lors, veillez à vous rendre "visible", car ceci peut suffire à voue éviter un accident:
   * Portez un habillement clair ou réfléchissant la lumière.
   * Ne conduisez jamais dans en lieux où vous risqueriez de surprendre un autre conducteur du fair qu'il ne dispose pas d'une bonne visibilité.

SICHERHEIT BEIM MOTORRADFAHREN

WARNUNG: Motorradfahren erfordert besondere Aufmerksamkeit von Ihnen, damit Ihre Sicherheit gewährleistet ist. Vor Antritt der Fahrt sollten Sie folgende Punkte berücksichtigen.

REGELN FÜR SICHERES FAHREN

1. Vor Antritt der Fahrt ist das Fahrzeug gemaß der Anweisung auf (Seite 69) zu überprüfen. Hierdurch können mögliche Störungen im Fahrbetrieb vermieden werden.
2. Unerfahrene Fahrer sind im Straßenverkehr stärker gefährdet. Zu Ihrer eigenen und anderer Sicherheit bitten wir Sie, Ihr fahrerisches Können immer der jeweiligen Verkehrssituation anzupassen. Insbesondere als Motorradfahrer sollte Ihr Verhalten im Straßenverkehr gegenüber anderen Verkehrsteilnehmern stets höflich und vorbildlich sein.
3. Viele Automobil/Motorradunfälle sind darauf zurückzuführen, daß der Motorradfahrer nicht rechtzeitig erkannt wird.
   * Tragen Sie helle oder reflektierende Kleidung.
   * Fahren Sie nicht im toten Winkel anderer Verkehrsteilnehmer.

4. Obey all national, and local laws and regulations.
   * Excessive speed is a factor in many accidents. Obey the speed limits, and NEVER travel faster than conditions warrant.
   * Signal before you make a turn or lane change. Your size and maneuverability can surprise other motorists.
5. Don't let other motorists surprise you. Use extra caution at intersections, parking entrances and exits, and driveways.
6. Keep both hands on the handlebars and both feet on the footpegs while riding. A passenger should hold on to the motorcycle or the rider with both hands, and keep both feet on the passenger footpegs.

---

4. Obedezca todas las leyes normas nacionales, del estado y locales.
   * La velocidad excesiva es un factor común en muchos accidentes. Obezca los límites de velocidad y no vaya NUNCA más rápido de lo que las condiciones garanticen.
   * Señalice antes de girar o cambiar de carril. Su tamaño y forma de maniobrar pueden sorprender a otros motoristas.
5. No deje que otros motoristas le sorprendan. Tenga especial precaución en intersecciones, en entradas y salidas de estacionamientos, y en carreteras.
6. Mantenga ambas manos en el manillar y ambos pies en los pedales cuando esté conduciendo. Los pasajeros deberán asiree a la motocicleta o al conductor con ambas manos, y poner los pies en los pedales para pasajero.

4. Observez coutes les signalisations et règles de conduite relatives à la circulation routière.
   * L'excès de vitesse est la cause de nombreux accidents. Respectez les limitations de vitesse et NE vous déplacez JAMAIS à une vitesse supérieure aux besoins du moment.
   * Indiquez à l'avance votre intention de prendre un virage ou de changer de voir, car les autres conducteurs risquent d'être surpris par vos déplacements soudains.
5. Ne vous laissez pas surprendre par les mouvements des autres véhicules. Redoublez d'attention aux carrefours, à l'entrée ou à la sortie d'une aire de stationnement ou encore sur les voies à circulation rapide.
6. Maintenez toujours les deux mains sur le guidon et les deux pieds sur les repose-pieds pendant la conduite. Tout passager arrière devra se tenir fermement à la machine ou au conducteur et maintenir les deux pieds à plat sur les repose-pieds.

---

4. Befolgen Sie die geltende Straßenverkehrsordnung (StVO).
   * Überhöhte Geschwindigkeit ist der Hauptgrund für viele Unfälle. Beachten Sie die Geschwindigkeitsbegrenzungen und fahren Sie nie schneller, als es die Gegenbenheiten erlauben.
   * Zeigen Sie rechtzeitig an, wenn Sie abbiegen oder die Spur wechseln wollen. Ihre Wendigkeit kann andere Verkehrsteilnehmer überraschen.
5. Versuchen Sie möglichst immer defensiv zu fahren und beobachten Sie stets die Fahrweise anderer Verkehrsteilnehmer. Nach dem Motto "Vertrauen ist gut, Kontrolle ist besser". Besondere Vorsicht ist geboten an Abzweigungen, an Ein- und Ausfahrten und auf Autobahnen.
6. Fassen Sie den Lenker mit beiden Händen und behalten Sie während der Fahrt beide Füße auf den Fußrasten. Der Beifahrer sollte sich mit beiden Händen am Fahrer oder Haltegriff festhalten und beide Füße immer auf den Fußrasten lassen.

PROTECTIVE APPAREL

1. Most motorcycle accident fatalities are due to head injuries: ALWAYS wear a helmet. You should also wear a face shield or goggles as well as boots, gloves, and protective clothing. A passenger needs the same protection.
2. The exhaust system becomes very hot during operation, and it remains hot after operation. Never touch any part of the hot exhaust system. Wear clothing that fully covers your legs.
3. Do not wear loose clothing which could catch on the control levers, kickstarter, footpegs or wheels.

MODIFICATIONS

WARNING: Modification of the motorcycle, or removal of original equipment may render the vehicle unsafe or illegal. Obey all national and local equipment regulations.

APARATO DE PROTECCION

1. La mayoría de accidentes de motocicletas con resultados fatales se deben a heridas en la cabeza: póngase siempre el casco. Se tiene también que poner un protector para la cara o gafas protectoras, así como botas guantes y ropa de protección. Los pasajeros necesitan la misma protección.
2. El sistema de escape de gases se calienta mucho durante el funcionamiento, y permanece caliente después de la operación. No tocar jamás ninguna parte del sistema de escape. Póngase ropas que cubran completamente las piernas.
3. No se ponga ropas sueltas que se peudan enganchar en las palancas de control, pedal de arranque de pie, mandos de los pies o en las ruedas.

MODIFICACIONES

ATENCION: La modificación de la motocicleta o la extracción de piezas del equipo de origen puede hacer ilegal o reducir la seguridad del vehículo. Obedezca todas las normas sobre los equipos que impone la nación, el estado o la localidad.

HABILLEMENT PROTECTEUR

1. Bon nombre d'accidents de moto provoquent des blessures à la tête et c'est pourquoi le port du casque est INDISPENSABLE. En outre, portez une visière ou des lunettes, de même que des bottes, des gants et des vêtements assurant une protection adéquate. Tout passager du siège arrière doit être revêtu d'un équipement analogue.
2. Le circuit d'échappement devient très chaud en roulant et il le reste après utilisation de la moto. C'est pourquoi, il est recommandé d'éviter de le toucher et de porter un pantalon couvrant parfaitement les jambes.
3. Ne portez jamais de vêtements lâches, qui risquent d'accrocher les commandes, le kick de démarrage, les repose-pieds ou les roues.

MODIFICATIONS

ATTENTION: Il se peut que des modifications apportées à la machine ou la dépose d'équipements qui s'y trouvaient rendent dangereuse ou illégale l'utilisation de celle-ci. Conformez-vous à tous les règlements nationaux, provinciaux ou locaux en matière d'équipements de la motocyclette.

SCHUTZBEKLEIDUNG

1. Viele Motorradunfälle mit tödlichem Ausgang sind auf Kopfverletzungen zurückzuführen. Tragen Sie und Ihr Beifahrer IMMER einen Helm. Bei offenen Helmen sollte ein Gesichtschutz oder eine Schutzbrille getragen werden. Das Tragen von Stiefeln, Handschuhen und Schutzkleidung ist auch für den Beifahrer notwendig.
2. Während des Fahrens wird die Auspuffanlage sehr heiß und kühlt nach beendeter Fahrt langsam ab. Berühren Sie nie einen Teil der Auspuffanlage. Tragen Sie Kleidung, die Ihre Beine völlig bedeckt.
3. Keine losen Kleidungsstücke tragen, die sich in den Handgriffen, den kickstarter, den Fußstützen oder den Rädern verfangen könnten.

FAHRZEUGVERÄNDERUNGEN

WARNUNG: Technische Veränderungen der Serienausstattung am Motorrad sind nur im Rahmen der gesetzlichen Bestimmungen der Straßenverkehrszulassungsordnung (StVZO) erlaubt.

LOADING AND ACCESSORIES

WARNING: A motorcycle is sensitive to changes in weight distribution. Improper loading of cargo and mounting of accessories can impair the motorcycle's stability and performance. To prevent an accident, use extreme care when mounting accessories and riding with cargo.

These general guidelines may help you decide whether or how to equip your motorcycle.

CARGA Y ACCESORIOS

ATENCION: Las motocicletas son sensibles a los cambios de la distribución de la carga. Una disposición inadecuada de la carga y incorrecta instalación de accesorios pueden afectar adversamente la estabilidad y funcionamiento de la motocicleta. Para evitar accidentes, tenga mucho cuidado al instalar accesorios y conducir con carga.

Estos consejos generales le ayudarán a decidir cómo y hasta que punto puede equipar su motocicleta.

CHARGEMENT ET ACCESSOIRES

ATTENTION: Une motocyclette est une machine sensible aux variations de répartition des poids. Une mauvaise disposition du chargement peut porter atteinte à la stabilité ainsi qu'aux performances de la motocyclette. Dans le but d'éviter les accidents, il convient de redoubler de prudence lors du montage d'accessoires et de la conduite avec chargement.

Ces directives générales pourront vous aider à décider de l'opportunité et de la manière d'équiper votre machine.

LADEN UND ZUBEHOR

WARNUNG: Ein Motorrad reagiert empfindlich auf Veränderungen der Gewichtsverteilung. Falsches Anbringen von Ladung und Montieren von Zubehör können Fahrstabilität und Leistung des Motorrads beeinträchtigen. Um Unfälle zu vermeiden, beim Montieren von Zubehör und Fahren mit Gepäck äußerst vorsichtig sein.

Diese allgemeinen Richtlinien sollen Ihnen helfen, ob oder wie Sie Ihr Motorrad ausrüsten.

Loading

1. Keep luggage weight low and close to the center of the motorcycle. Load weight equally on both sides to minimize imbalance. As weight is located farther from the motorcycle's center of gravity, handling is proportionally affected.
2. All cargo must be secure for stable handing. Re-check cargo security frequently.
3. Do not attach large or heavy items to the handlebars, front forks, or fender. Unstable handling or slow steering response may result.

Carga

1. Mantener el peso de la carga bajo y cerca del centro de la motocicleta. El peso de la carga deberá ser igual en ambos lados para reducir desequilibrios. A medida que el peso se coloca apartado del centro de gravedad de la motocicleta, la conducción queda proporcionalmente afectada.
2. Toda la carga deberá fijarse con seguridad para una conducción estable. Compruebe de nuevo la seguridad de la carga con frecuencia.
3. No ponga objetos grandes y pesados en el manillar, en las horquillas frontales ni en el guardabarro. Esto podría resultar en conducción inestable o respuesta lenta de la dirección.

Chargement

1. Maintenir le chargement bas et rapproché du centre de la motocyclette. Afin de minimiser le déséquilibre, répartir les poids d'une manière équivalente de chaque côté. Plus le poids est éloigné du centre de gravité de la machine, plus la maniabilité diminue.
2. Pour qu'il n'y ait pas de problème de maniabilité, le chargement doit être bien arrimé. Vérifier fréquemment l'immobilité du chargement.
3. Ne pas adjoindre d'objets grands ou lourds au guidon, à la fourche ou au garde-boue faute de quoi la machine perde sa maniabilité et la direction répondrait mal.

Laden

1. Das Gewicht des Gepäckes niedrig und nahe an der Motorradmitte halten. Das Gewicht gleichmäßig auf beide Seiten verteilen, um eine qute Balance sicherzustellen. Wenn sich das Gewicht weiter vom Schwerpunkt des Motorrads entfernt befindet, wird das Lenken entsprechend erschwert.
2. Gepäck muß ausreichend gesichert werden, damit ein stabiles Fahrverhalten erreicht wird. Überprüfen Sie vor Antritt jeder Fahrt die Befestigung des Gepäcks.
3. Bringen Sie keine Gegenstände am Lenksystem (Lenker, Gabelholm etc.) an. Instabiles Fahrverhalten oder verzögertes Ansprechen der Lenkung könnte sonst die Folge sein.

Accessories

CAUTION: The CT185/CT200 wearnot designed to accept accessories such as luggage racks or fairings. Installation of these accessories may overstress frame components causing possible equipment damage.

Do not add electrical equipment that will exceed the motorcycle's electrical system capacity. An electrical failure could cause a dangerous loss of lights or engine power at night, in traffic or far from help.

Accesorios

PRECAUCION: La CT185/CT200 no ha sido diseñada para aceptar accesorios como puedan portaequipajes o carenados. La instalación de tales accesorios puede sofreesforzar los componentes del bastidor causando posibles daños en los equipos.

No añadir equipos eléctricos que pudieran exceder la capacidad del sistema eléctrico de la motocicleta. Un fallo eléctrìro podría provocar una pérdida peligrosa de las luces o de potencia del motor por la noche, dentro del tráfico o en lugares en los que no se puede encontrar ayuda.

Accessoires

PRECAUTION: La CT185/CT200 n'a pas été conçue pour recevoir des accessoires tels que sacoches latérales ou carénage. L'adjonction de ces accessoires risque de soumettre les pièces constitutives du cadre à *un effort excessif, ce qui risque de provoquer des dégâts matériels.*

Ne pas ajouter d'équipements électriques dépassant la capacité d'assimilation du circuit de la machine. Toute panne du circuit électrique est dangereuse; en effet, elle provoque une perte d'éclairage ou une baisse de puissance la nuit, dans la circulation ou en-dehors des agglomérations.

Zubehör

VORSICHT: Die CT185/CT200 ist nicht für die Montage von Zubehör wie Satteltaschen oder Verkleidung konstruiert. Die Montage solcher Teile Kann die Rahmenteile überbeanspruchen und mögliche Beschädigung der Ausrüstung verursachen.

Montieren Sie kein elektrisches Zubehör, das die Kapazität der elektrischen Anlage des Motorrads überschreitet. Ein Ausfall der elektrischen Anlage kann gefährlichen Verlust der Beleuchtung oder Motorleistung bei Nacht, in dichtem Verkehr oder weit weg von jeder Hilfe verursachen.

OFF-ROAD SAFETY

Learn to ride in an uncongested off-road area free of obstacles before venturing into unfamiliar terrain.

1. Always obey local off-road riding laws and regulations.
2. Obtain permission to ride on private property. Avoid posted areas and obey no trespassing signs.
3. Ride with a friend on another motorcycle so that you can assist each other in case of trouble.

SEGURIDAD EN LOS DESCAMPADOS

Aprenda a conducir en lugares sin congestiones, apartados de la carretera y sin obstáculos antes de aventurarse por caminos con los que no esté familiarizado.

1. Obedezca siempre las leyes de conducción y normas de tráfico relacionadas con tales lugares.
2. Obtenga permiso de conducir por terrenos privados. Evite los lugares que no están permitidos y no pase de los límites del lugar en el que puede conducir.
3. Conduzca con un amigo o con otro motorista para poderse ayudar mutuamente en el caso de averías.

SECURITE EN TOUT-TERRAIN

Avant de s'aventurer sur des terrains peu familiers, s'entraîner sur des chemins dépourvus d'obstacles.

1. Toujours se conformer aux lois et réglements locaux.
2. Pour rouler sur des propriétés privées, se munir d'une autorisation. Eviter les endroits balisés et ne pas pénétrer dans les zones interdites.
3. Ne pas partir seul afin de pouvoir s'entraider en cas de problème.

SICHERHEIT IM GELÄNDE

Lernen Sie den Umgang mit der Maschine auf einem ungestörten Gelände ohne Hindernisse, bevor Sie sich in unbekanntes Gelände wagen.

1. Stets die örtlichen Geländefahrgesetze und Bestimmungen beachten.
2. Holen Sie sich die Genehmigung zum Fahren auf privatem Gelände. Vermeiden Sie eingezäunte Gebiete, und beachten Sie Fahrverbotsschilder.
3. Fahren Sie zusammen mit einem Freund auf einer zweiten Maschine, damit Sie sich im Falle von Schwierigkeiten gegenseitig helfen können.

4. Familiarity with your motorcycle is critically important should a problem occur far from help.
5. Never ride beyond your ability and experience or faster than conditions warrant.
6. If you are not familiar with the terrain, ride cautiously. Hidden rocks, holes, or ravines could spell disaster.
7. Spark arresters and mufflers are required in most areas. Don't modify your exhaust system. Remember that excessive noise bothers everyone and creates a bad image for motorcycling.

---

4. Para solventar los problemas que pudieren aparecer en lugares apartados, es de gran importancia el que usted esté familiarizado con su motocicleta.
5. No conduzca nunca de forma que esté más allá de su habilidad y experiencia ni más rápido de la velocidad de seguridad.
6. Si no está familiarizado con el terreno, conduzca con cautela. Rocas escondidas, agujeros y barrancos pueden provocar desastres.
7. En la mayoría de lugares se requieren el supresor de chispas y el silenciador. No modifique su sistema de escape. Recuerde que ruido excesivo molesta a todo el mundo y crea una mala imagen del motociclismo.

4. Si un dérangement survient lôin de toute possibilité d'assistance, la familiarité avec la machine est un point d'une importance cruciale.
5. Ne pas conduire au-delà de ces capacités personnelles ni plus vite que les conditions ne le permettent.
6. Conduire prudemment sur les terrains avec lesquels l'on n'est pas familier; en effet, des pierres, trous ou dépressions de terrains cachés pourraient provoquer un désastre.
7. Dans la plupart des endroits, les pare-étincelles et silencieux sont obligatoires. Ne pas modifier l'échappement. Se souvenir du fait que trop de bruit gêne tout le monde et crée une mauvaise image de la motocyclette.

---

4. Vertrautheit mit der Maschine ist besonders wichtig, wenn Schwierigkeiten weit weg von jeder Hilfe auftreten.
5. Fahren Sie niemals in Gelände, das Ihre Fähigkeiten und Erfahrungen übersteigt, oder schneller als es dis Gegebenheiten zulassen.
6. Fahren Sie vorsichtig, wenn Sie nicht mit dem Gelände vertraut sind. Versteckte Steine, Löcher oder Schluchten können verhängnisvoll sein.
7. Funkenkammern und Schalldämpfer sind in den meisten Gebieten erforderlich. Keine Veränderungen am Auspuffsystem vornehmen. Denken Sie stetes daran, daß übermäßiger Lärm jedermann belästigt und Motorradfahren durch schlechtes Ansehen schadet.

TIRES

Proper air pressure will provide maximum stability, riding comfort and tire life.

Check tire pressure frequently and adjust if necessary.

NOTE: Check tire pressure when the tires are "cold", before you ride.

On/Off-road tires are standard on this model. Select the right replacement tires in accordance with the following specifications:

NEUMATICOS

Una presión de aire adecuada proporcionará la máxima estabilidad, comodidad en la conducción duración de los neumáticos.

Comprobar la presión de los neumáticos frequentemente y ajustarla cuando ello esa necesario.

NOTA: Revise la presión del neumático cuando éste está todavía "frío" antes de comenzar la conducción.

Los neumáticos para carretera y todo terreno son estándar en este modelo. Elegir los neumáticos de repuesto apropiados de acuerdo a las especificaciones siguientes:

PNEUS

Une pression de gonflage appropriée assurera la stabilité, le confort en roulant et la longévité des penus. Dès lors, vérifiez-la régulièrement er réglez-la, cas échéant.

NOTE: Contrôler la pression de gonflage quand les pneus sont froids, avant de rouler.

Les pneus utilisés sur ce modèle sont des pneus route/tout-terrain. Choisr les pneus appropriés comformément aux spécifications suivantes:

REIFEN

Richtiger Luftdruck sorgt für maximale Stabilität, Fahrkomfort Reifenlebensdauer.

Deb Reifendrück häufig überprüfen und erforderlichenfalls berichtigen.

ZUR BEACHTUNG: Den Reifendruck vor dem Fahrenbie Kalten Reen überprüfen.

Dieses Modell ist standardmäßig mit Straßen-/Geländereifen ausgestattet. Wählen Sie zum Auswechseln die entsprechenden Reifen gemäß folgenden Angaben:

	Front	Rear
Tire size	3.00–19–4PR	3.50–18–4PR
Cold tire pressures kPa (kg/cm², psi)	150 (1.5, 21)	150 (1.5, 21)
Tire brand DUNLOP	SPORTS	SPORTS

	Frontal	Trasero
Tamaño de los neumáticos	3,00–19–4PR	3,50–18–4PR
Presiones de neumático frío kPa (kg/cm², psi)	150 (1,5, 21)	150 (1,5, 21)
Marca del neumático DUNLOP	SPORTS	SPORTS

	Avant	Arrière
Dimension de pneu	3,00–19–4PR	3,50–18–4PR
Pression du pneu à froid en kPa (kg/cm², psi)	150 (1,5, 21)	150 (1,5, 21)
Marque de pneu DUNLOP	SPORTS	SPORTS

	Vorn	Hinten
Reifengröße	3,00–19–4PR	3,50–18–4PR
Luftdruck bei kalten Reifen in kPa (kg/cm², psi)	150 (1,5, 21)	150 (1,5, 21)
Reifenmarke DUNLOP	SPORTS	SPORTS

Check the tires for cuts, imbedded nails or other sharp objects. Check the rims for dents or deformation. If there is any damage, see your authorized Honda dealer for repair, replacement, and balancing.

WARNING:

- Improper tire inflation will cause abnormal tread wear and create a safety hazard. Underinflation may result in the tire slipping on, or coming off of the rim.
- Operation with excessively worn tires is hazardous and will adversely affect traction and handling. When riding at any speed higher than 80km (50 mph), use the rear tire specified below: Dunlop GOLD SEAL K70.

Replace tires before tread depth at the center of the tire reaches the following limit:

Minimum tread depth
3 mm (1/8 in)

Comprobar que no existan cortes en los neumáticos, clavos insertados ni otra clase de objetos punzantes. Comprobar que no estén dentadas ni deformadas las coronas. Si tienen algún desperfecto, llévela a su distribuidos autorizado Honda para su reparación, reemplazo y balance.

ATENCION:

- El hinchar inadecuadamente los neumáticos causará un desgaste anormal de las franjas y creará un peligro de accidente. Los neumáticos insuficientemente hinchados pueden causar el deslizamiento de los neumáticos o que salgan de la corona.
- La conducción con neumáticos excesivamente gastados es peligroso y afectará adversamente la tracción y el manejo. Cuando se conduzca la moto con cualquier velocidad más alta que 80km, utilice el neumático trasera especificados a continuación: Modelo GOLD SEAL K70 de la marca DUNLOP.

Recambiar los neumáticos antes de que la profundidad de la franja central alcance el límite siguiente:

Profundidad mínima de la franja
3 mm

Vérifiez la présence éventuelle de coupures ou de pénétrations de clous ou autres objets pointus dans les pneus. Examinez également la présence de bosses ou de déformations sur les jantes. Si vous décelez la présence de dégats, prenez contact avec votre concessionnaire Honda pour réparation, remplacement et équilibrage.

ATTENTION:

- **Un gonflage inapproprié des pneus provoquera une usure anormale de leur surface de roulement et, par conséquent, un danger. Un gonflage insuffisant peut provoquer un glissement ou un déboîtement du** pneu sur la jante. Lorqu'on conduit la moto à une vitesse quelconque supérieure à 80km,utiliser le pneu arrière spécifié ci-après: Modèle GOLD SEAL K70 de la marque, DUNLOP.
- **L'emploi de pneus trop usés est dangereux, car il gêne la traction et la manœuvre de la machine.**

Remplacez les pneus si la profondeur de leurs dessins au centre atteint la limite suivante:

Profondeur minimale du dessin du pneu
3 mm

Die Reifen auf Schnitte, eingefahrene Nägel oder andere scharfe Gegenstände überprüfen. Die Felgen auf Beulen oder Verformung überprüfen. Bei irgendeiner Beschädigung weden Sie sich wegen Reparatur, Auswechseln und Auswuchten an Ihren autorisierten Honda-Fachhändler.

WARNUNG:

- **Falscher Reifendruck verursacht anormale Laufflächenabnutzung und stellt eine Sicherheitsgefahr dar. Bei ungenügendem Luftdruck rutscht der Reifen auf der Felge oder wird über die Felge gedrückt.**
- **Fahren mit zu stark abgenutzten Reifen ist gefährlich, weil Traktion und Fahrvethalten beeinträchtigt** werden. Beim Fahren mit Geschwindigkei ten über 80km/Std sind die Reifen (Hinten) gemäss untenstechenden Angaben zu wechseln. DUNLOP: GOLD SEAL K70.

Die Reifen auswechseln, bevor die Profiltiefe in der Reifenmitte die folgenden Grenzwerte erreicht:

Minimale Profiltiefe
3 mm

WARNING:

- The use of tires other than those listed on the tire information label may adversely affect handling.
- Proper wheel balance is necessary for safe, stable handling of the motorcycle. Do not remove or change any wheel balance weights. When wheel balancing is required, see your authorized Honda dealer. Wheel balancing is required after tire repair or replacement.
- Foreign object intrusion of tire face will reduce the performance of any tire, Subsequent repair may not restore original safety factor.

CAUTION:

If the tire sidewall is punctured or damaged, the tire must be replaced.

ATENCION:

- El uso de los neumáticos otros que los enumerados en le etiqueta informativa de neumáticos puede traer malas influencias al control de la moto.
- Un buen equilibrio de las ruedas es necesario para la conducción segura y estable de la moto. No quite ni modifique ninguno de los contrapesos de las ruedas. Cuando es necesario poner las ruedas en equilibrio, consulte a su concesionario HONDA. Una vez realizada alguna reparación o reemplazo del neumático, es necesario efectuar la puesta en equilibrio de la ruedas.
- La intrusión de materias extranjeras a la superficie del neumático impide buen funcionamiento de cual quier neumático. La reparación la siga no podría restituir el factor de seguridad que teniía antes.

PRECAUCION:

Si la pared lateral del neumáti está pinchado o dañado, éste debe reemplazarse por uno nuevo.

ATTENTION:

- L'utilisation des pneus autres que ceux énumérés sur l'étiquette informative des pneus peut entraîner des mauvais influences sur le contrôle de la moto.
- Il est nécessaire d'avoir un bon équilibrage des roues pour une conduite sûre et stable de la moto. Ne pas enlever ni modifier aucun contre-poids des roues. Lorsque telle modification est requise, consulter votre concessionnaire HONDA. Il faut contrôler l'équilibrage lorsqu'un pneu est réparé ou remplacé.
- L'intrusion des matières étrangères dans la surface du pneu empêche un bon fonctionnement de tous les pneus. La réparation suivante ne pourrait pas restituer le facteur de sécurité d'origine.

PRECAUTION:

Si le mur latéral du pneu est crevé ou endommagé, ce dernier doit être remplacé par un neuf.

WARNUNG:

- Durch Verwendung von anderen Reifen als auf dem Reifenhinweisschild angegegebn kann das Lenken beeinträchtigt werden.
- Ein richtiges Auswuchten der Räder ist für eine sichere, stabile Lenkung des Motorrads erforderlich. Keine Radausgleichsgewichte entfernen oder ändern. Falls die Räder ausgewuchtet werden müssen. wenden Sie sich an einen autorisierten Honda-Fachhändler. Die Räder müssen nach dem Reparieren oder Auswechseln der Reifen ausgewuchtet werden.
- Durch Eindringen von Fremdkörpern in die Reifenfläche wird die Leistung jedes Reifens beeinträchtigt. Spätere Reparaturen können den ursprünglichen Sicherheitsfaktor nicht wiederherstellen.

VORSICHT:

Bei durchlöcherter oder deschädigter Reifenseitenwand muß der Reifen ausgewechselt werden.

SUSPENSION

Rear Shock Absorbers

Each rear shock absorber (1) has five adjustment positions for different types of road or riding conditions.

Position I is the standard setting.

Position I is for light loads and smooth road conditions. Positions II to V progressively increase spring tension for a stiffer rear suspension, and can be used when the motorcycle is more heavily loaded or operated on rough roads. Be sure to adjust both shock absorbers to the same position. Adjustment can be made with the hook spanner (2).

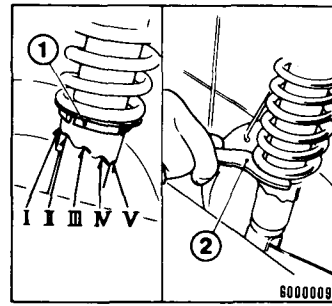

SUSPENSION

Amortiguadores traseros

Cada amortiguador trasero (1) permite cinco ajustes de posiciones para diferentes tipos de condiciones de carretera o de conducción.

Posición I es para la conducción bajo condición normal.

Posición I es para la conducción con cargas ligeras y en carretera en buenas condiciones.

Las posiciones II a la V incrementan progresivamente la tensión del resorte para una suspensión trasera más rígida, y puede utilizarse cuando la motocicleta se carga con más peso o cuando se lleva por caminos en malas condiciones. Cerciorarse de ajustar ambos amortiguadores a la misma posición. Estos ajustes pueden efectuarse mediante la llave de gancho (2).

SUSPENSION

Amortisseurs arrière

Les amortisseurs arrière (I) comportent cinq positions de réglage correspondant aux différentes conditions des routes ou de la conduite.

Position I correspond au réglage standard.

Position I est pour la conduite avec un fardeau léger et sur la route et bon état.

Les positions de II à V augmentent progressivement la tension de rossort et l'on obtient une suspension arrière plus dure qui peut être utilisée lorsque la machine est lourdement chargée ou utilisée sur routes rugueuses. Veiller à ajuster les amortisseurs à la même position des deux côtés.

Le réglage s'effectue à l'aide d'une clé à griffes (2).

FEDERUNG

Hinterrad-Stoßdämpfer

Jeder Hinterrad-Stoßdämpfer (I) kann in fünf Positionen für unterschiedliche Straßen- oder Fahrbedingungen eingestellt werden.

Position I ist die normale Einstellung.

Position I eignet sich für leichte Fahrer und gute Straßenverhältnisse. Bei den Positionen II bis V wird die Hinterradfederung durch Erhöhen der Federspannung steifer; dabei kann das Motorrad schwerer beladen oder auf schlechten Straßen gefahren werden. Beide Stoßdämpfer unbedingt auf dieselbe Stellung einstellen. Die Einstellung kann mit Hilfe des Hakenschlüssels (2) vorgenommen werden.

EQUIPMENT AND CONTROLS

Control Location (CT185)

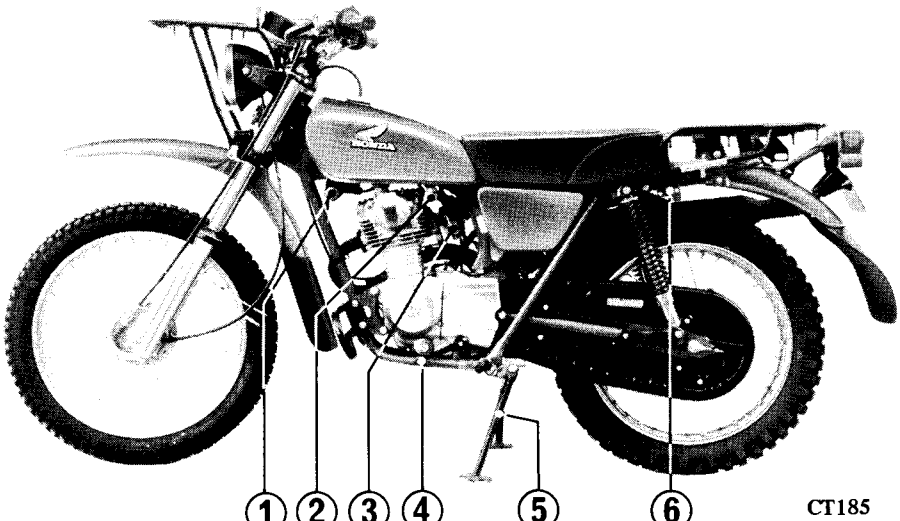

(1) Ignition key
(2) Full valve
(3) Choke lever
(4) Gearshift pedal
(5) Side stand
(6) Helmet holder (Optional part)

EQUIPOS Y CONTROLES

Localización de los controles (CT185)

(1) Interruptor del encendido
(2) Grifo de combustible
(3) Palanca de estrangulador
(4) Pedal de cambio
(5) Soporte lateral
(6) Porta caseos (Pieza opcionale)

EQUIPEMENT ET COMMANDES

Emplacement des commandes (CT185)

(1) Contacteur d'allumage
(2) Robinet d'essence
(3) Levier du starter
(4) Pédale de changement des vitesses
(5) Béquille latérle
(6) Porte-casques (Pièceenoption)

AUSSTATTUNG UND BEDIENUNGSELEMENTE

Anordnung der Bedienungselemente (CT185)

(1) Zündschloß chalter
(2) Benzinhahn
(3) Staarterklappe
(4) Gangschaltpedal
(5) Seitenständer
(6) Sturzhemhalter (Zubehorteile)

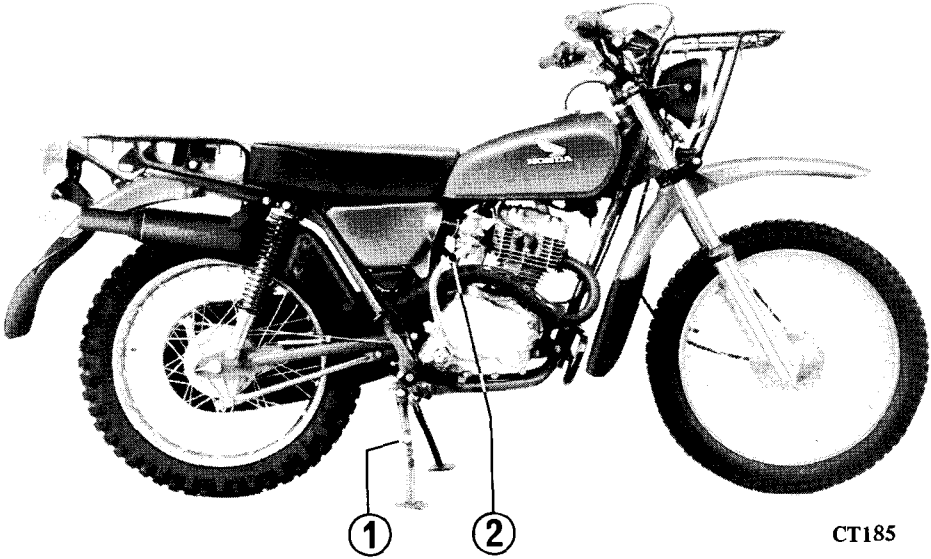

(1) Side stand (2) Kickstarter

(1) Soprte lateral
(2) Pedal de arranque

(1) Béquille latérale
(2) Kick de demarrage

(1) Seitenständer
(2) Kickstarter

Control Location (CT200)

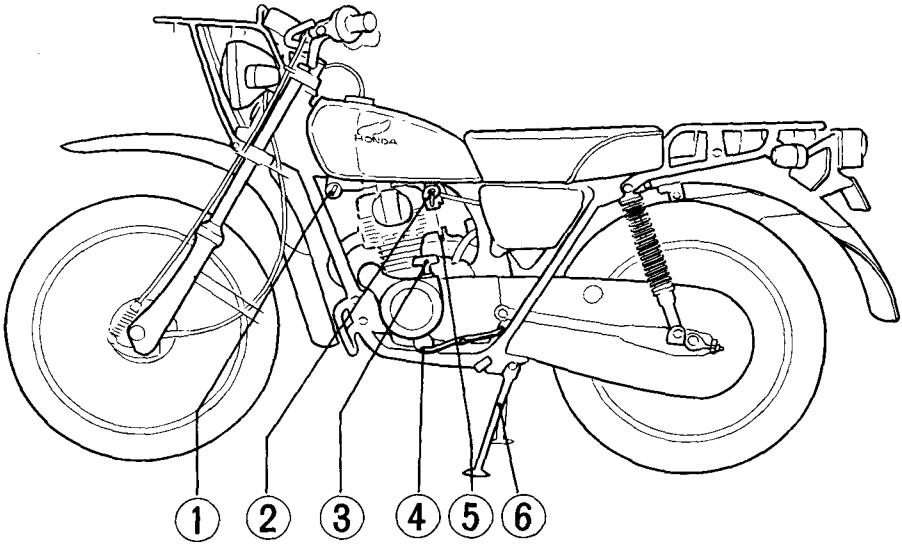

(1) Ignition switch
(2) Full valve
(3) Recoil starter
(4) Gearshift pedal
(5) Choke lever
(6) Side stand

Localización de los controles (CT200)

(1) Interruptor del encendido
(2) Grifo de combustible
(3) Arrancador de culateo
(4) Pedal de cambio
(5) Palanca de estrangulador
(6) Soporte lateral

Emplacement des commandes (CT200)

(1) Contracteur d'allumage
(2) Robinet d'essence
(3) Lanceur à réenroulement automatique
(4) Pédale de changement des vitesses
(5) Levier du starter
(6) Béquille latérale

Anordnung der Bedienungselemente (CT200)

(1) Zündschloß chalter
(2) Benzinhahn
(3) Rücklaufstarter
(4) Gangschaltpedal
(5) Staarterklappe
(6) Seitenständer

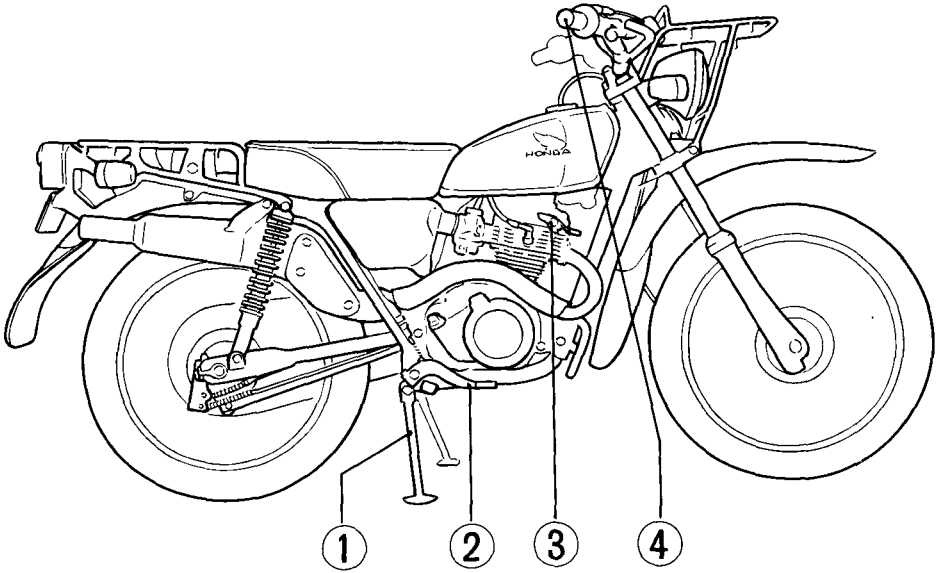

(1) Side stand
(2) Rear brake pedal
(3) Decompression lever
(4) Throttle grip

(1) Soprte lateral
(2) Pedal del freno trasero
(3) Palanca del decompresor
(4) Puño de mando del acelerador

(1) Béquille latérale
(2) Pédale du frein arrière
(3) Leiver de decompression
(4) Poignée des gaz

(1) Seitenständer
(2) Hinterrad-Bremspedal
(3) Dekompressionshebel
(4) Gasdrehgriff

Instruments and Indicator Lights

The instruments are grouped together above the headlight case.

(1) Speedometer
(2) Odometer
(3) Neutral indicator light
(4) Turn signal indicator light
(5) Gear speed range indicators
(6) Use road tires only. (See page 28)

The gear speed range indicators indicate proper speed for each gear.

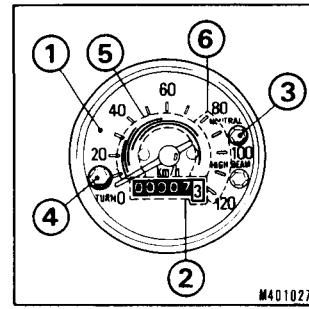

Instrumentos y Lámparas Indicadoras

Los instrumentos se encuentran agrupados encima de la caja del faro.

(1) Indicador de velocidad
(2) Odómetro
(3) Luz indicadora de neutro
(4) Luz indicadora de señales
(5) Indicadores de gama de velocidades del engranaje
(6) Utilice sólo los neumáticos de tipo de carretera. (Véase la pág. 28.)

Los indicadores de gama de velocidades indican la velocidad más adecuada para cada posición de engrenaje.

Compteurs et témoins

Les compteurs sont groupés au-dessus de la boîte du phare.

(1) Compteur de vitesse

(2) Odomètre

(3) Témoin du point mort

(4) Témoin de clignotants

(5) Indicateur de gamme de vitesses

(6) N'utiliser que des pneus de grande route. (Voir page 29).

Les indicateurs de gamme de vitesses indiquent la vitesse propre à chaque position.

Instrumente und Anzeigelampen

Die Instrumente sind gemeinsam über dem Scheinwerfergehäuse angeordnet.

(1) Geschwindigkeitsmesser

(2) Kilometerzahler

(3) Leerlauf-Anzeigelampe

(4) Blinklicht-Anzeigeleuchte

(5) Anzeiger für Gang-Geschwindigkeitsbereich

(6) Nur Straßenreifen verwenden. (Siehe Seite 29).

Die Anzeiger für Gang-Geschwindigkeitsbereich zeigen die richtige Geschwindigkeit für jeden Gang an.

Ignition Switch

The ignition switch is located on the left side under the forward end of fuel tank.

OFF: All electric circuits open. Engine cannot be started. Key can be removed.

ON: All electric circuits closed. Engine and light can be operated. Key cannot be removed.

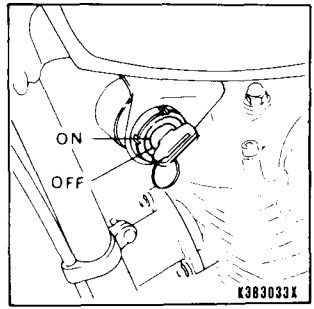

(CT185)

Interruptor del encendido

El interruptor del encendido está situado a la izquierda debajo de la extremidad delantera del depósito de combustible.

OFF: Todas los circuitos eléctricos están abiertos. No se puede poner el motor en marcha. Se puede retirar la llave.

ON: Todas los circuitos eléctricos están cerrados. El motor y las lámparas pueden funcionar. No se puede retirar la llave.

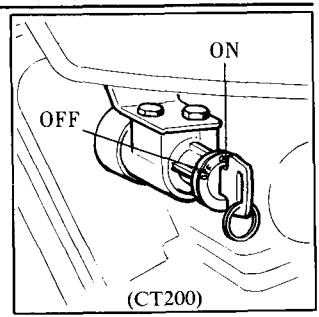

(CT200)

Interrupteur d'allumage

L'interrupteur d'allumage se trouve situé à la main gauche sous l'extrémité avant du réservoir à essence.

OFF: Tous les circuits électriques ouverts. Le moteur ne peut pas démarrer. La clé peut être retirée.

ON: Tous les circuits électriques fermés. Le moteur et les lampes peuvent fonctionner. La clé ne peut pas être retirée.

Zündschloß

Das Zündschloß befindet sich links unter dem vorderen Teil des Benzintanks.

OFF (Aus): Sämtliche Stromkreise sind geöffnet. Der Motor kann nicht angelassen werden. Der Zündschlüssel kann abgezogen werden.

ON (Ein): Sämtliche Stromkreise sind geschlossen. Motor betriebsbereit und Anzeigelampen leuchten auf. Der Schlüssel kann nicht abgezogen werden.

Headlight switch

The headlight switch (1) has three positions: "⊹▷", "P" and "O".

⊹▷: Headlight, taillight and instrument lights on.

P: Position light, taillight and instrument lights on.

O: Headlight, taillight, position light and instrument lights off.

Engine Stop Switch

The three position engine stop switch (2) is next to the headlight switch (1). In RUN, the engine will operate. In either OFF position the engine will not operate. This switch is intended primarily as a safety or emergency switch and should normally remain in RUN.

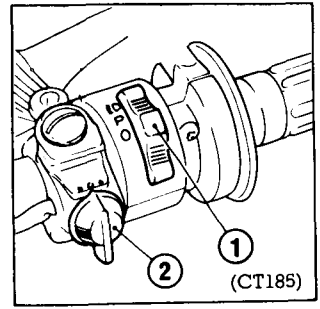

(CT185)

Interruptor del faro

El interruptor del faro (1) tiene tres posiciones: "⊹▷", "P" y "O".

: Faro, lámpara trasera y lámparas para instrumentos estarán encendidos.

P: Lámpara indicadora de posición, lámpara trasera, y lámpara para instrumentos estarán encendidas.

O: Farol, lampara trasera, lampara indicadora de posición y lamparas para instrumentos estarán apagados.

Interruptor de parada del motor

El interruptor de parada del motor de tres posiciones (2) está a continuación del interruptor del faro (1). En la posición "RUN" el motor funcionará. En las posiciones "OFF" el motor no funcionará. Este interruptor se ha concebido como dispositivo de seguridad o emergencia y deberá permanecer generalmente en la posición "RUN".

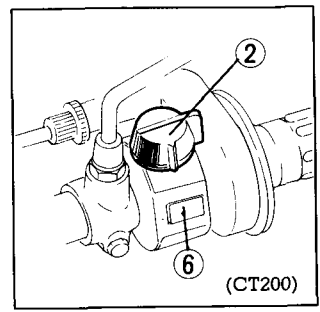

(CT200)

Commutateur du phare

Le commutateur du phare (1) a trois positions: "⇒" "P" et "O"

⇒: Phare, feu arrière et éclairage des compteurs seront, allumés.
P: Feu de position, feu arrière, et éclairage des compteurs, allumés.
O: Phare, feu arrière, feu de position, et éclairage des compteurs, coupés.

Interrupteur d'arrêt du moteur

L'interrupteur d'arrét du moteur à trois positions(2) est placé près du commutateur du phare (1). Placé sur la position "RUN", le moteur tourne. L'une ou l'autre position "OFF" arréte le moteur. Cet interrupteur est tout d'abord un dispositif de sécurité en cas d'urgence et doit en principle rester sur la position "RUN".

Scheinwerferschalter

Der Scheinwerferschalter (1) hat drei Stellungen: "⇒", "P" und "O"

⇒: Scheinwerfer, Schlußleuchte und Anzeigelampen der Instrumente eingeschaltet.
P: Standlicht, Schlußleuchte und Anzeigelampen der Instrumente eingeschaltet.
O: Scheinwerfer, Schlußleuchte, Standlicht und Anzeigelampen der Instrumente ausgeschaltet.

Motorabstellschalter

Der Motorabstellschalter (2) neben dem Scheinwerferschalter(1) hat drei Positionen. In der Position RUN läuft der Motor. In einer der beiden OFF-Stellungen läuft der Motor nicht. Dieser Schalter ist in erster Linie als Sicherheits- oder Notschalter gedacht und bleibt normalerweise auf RUN gestellt.

Headlight Dimmer Switch (3)

Select HI for high beam, LO for low beam.

Turn Signal Switch (4) (CT185: Optional part)

Move to L to signal a left turn, R to signal a right turn. Return to the center (off) when finished.

Horn Switch (5)

Press the button to sound the horn.

Starter Button (6)

The starter button (6) operates the starter. When you press in the button, the starter cranks the engine.

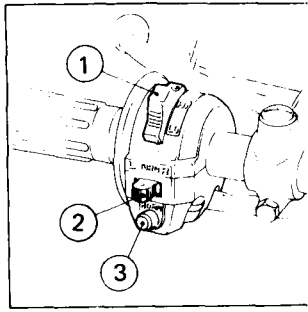

(CT 185)

Conmutador de haces del faro delantero (3)

Seleccionar HI para la luz larga y LO para la corta.

Interruptor de señales de cruce (4) (CT185: Pieza opcionale)

Mover el interruptor hacia la señal L para indicar un giro a la izquierda y hacia la señal R para indicar un giro a la derecha.

Cuando se acabe de indicar los giros poner el interruptor en la posición "OFF".

Interruptor de bocina (5)

Presionar este botón para hacer sonar la bocina.

Bóton de arranque (6)

Este botón de arranque (6) hace funcionar el arrancador. Oprima este botón y el arrancador arrancará.

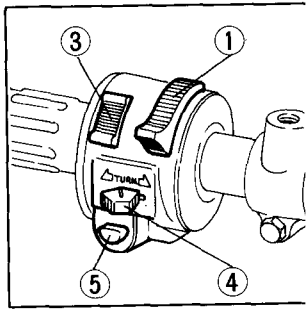

Inverseur code-phare (3)
Le placer sur la position "HI" pour le phare et sur la position "LO" pour le code.

Commande de clignotants (4) (CT185: En option)
Placer l'inverseur sur la position "L" pour tourner à gauche et sur la position "R" pour tourner à droite. Remettre ensuite l'inverseur sur la position centrale (arrêt).

Commande d'avertisseur (5)
Appuyer sur ce bouton pour actionner l'avertisseur.

Bouton de démarrage (6)
Ce bouton de démarrage (6) fait fonctionner le démarreur. Lorsqu'on enfonce le bouton, le démarreur lance le moteur.

Scheinwerfer-Abblendschalter (3)
Stellen Sie den Schalter auf HI, um Fernlicht einzuschalten, und auf LO, um abzublenden.

Blinkerschalter (4) (CT185: Zubehörteile)
Auf L stellen, um eine Linkswendung, und auf R stellen, um eine Rechtswendung anzuzeigen. Nach Abschluß der Wendung auf die Mitte (Aus) zurückstellen.

Hupenschalter (5)
Zur Betätigung der Hupe den Knopf drücken.

Anlasserknopf (6)
Durch Dücken des Anlasserknopfes (6), wird der elektrische Anlasser betätigt, der seinerseits wieder den Motor in Gang bringt.

Helmet Holder (CT185: Optional part)

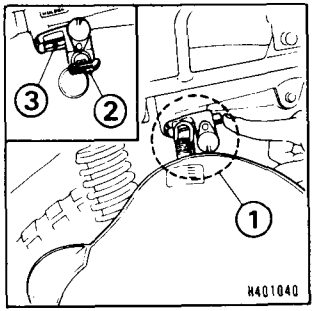

The helmet holder (1) eliminates the need for carrying your helmet after parking. The holder can be locked to prevent theft.

1. Unlock the holder with the ignition key (2).
2. Hang your helmet on the holder pin (3) and push the pin to lock. This automatically locks the helmet holder.

WARNING: The helmet holder is designed for helmet security while parking. Do not operate the motorcycle with a helmet attached to the holder.

Document Bag

Your motorcycle is equipped with a document bag (4) inside the left side cover.

Porta-cascos (CT185: Pieza opcionale)

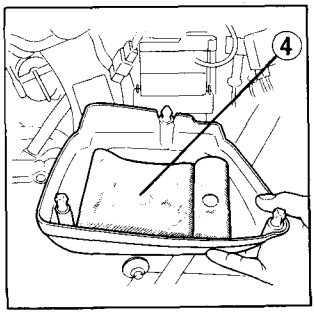

El porta-cascos (1) elimina la molestia de llevar su casco consigo después de que haya estacionado su moto. El porta-cascos puede bloquearse para prevenir robos.

1. Desbloquee el porta-cascos con la llave del encendido (2).
2. Cuelgue su casco por la espiga (3) y empuje esta última para bloquearla. Con esto, el porta-cascos estará bloqueado automáticamente.

ATENCION: El porta-casco está diseñado para guardar el casco durante el estacionamiento de la moto. No conduzca la moto dejando el casco colgado al portacasco.

Compartimiento para Documentos

Su motocicleta está equipada de un compartimiento para guardar documentos (4), dentro de la cubierta lateral izquierda.

Porte-casques (CT185: Pièceenoption)

Le porte-casques (1) élimine votre souci de porter *toujours votre casque* après avoir stationné votre moto. Le porte-casques peut être verrouillé pour prévenir le vol.

1. Déverrouiller le porte-casques à l'aide de la clé d'allumage (2).
2. Accrocher votre casque au crochet du porte-casques (3) et pousser le crochet pour le verrouiller. Ceci verrouille le porte-casques automatiquement.

ATTENTION: Le porte-casque est conçu pour garder le casque durant le stationnement. Ne pas conduire la moto en laissant le casque attaché au porte-casque.

Compartiment pour documents

Votre motocyclette est équipée d'un compartiment pour garder les documents (4), qui se trouve en dedans du couvercle latéral à gauche.

Sturzhelmhalter (CT185: Zubehörteile)

Der Sturzhelmhalter (1) erspart es Ihnen, Ihren Sturzhelm nach dem Parken mit sich zu tragen. Der Halter kann abgeschlossen und damit Diebstahl verhindert werden.

1. Schließen Sie den Halter mit dem Zündschlüssel (2) auf.
2. Hängen Sie Ihren Sturzhelm am Halterstift (3) auf und drücken Sie den Stift bis er einrastet. Dadurch wird der Sturzhelmhalter automatisch verriegelt.

WARNUNG: Der Sturzhelmhalter dient beim Parken zum Sichern des Sturzhelmes. Fahren Sie nicht mit dem Motorrad, wenn ein Sturzhelm am Halter befestigt ist.

Dokumentenbeutel

Ihr Motorrad ist mit einem Dokumentenbeutel (4) an der Innenseite der linken Seitenverkleidung versehen.

Steering Lock (CT185: Optional part)

The motorcycle has a steering lock (1) on the steering stem under the headlight case. To lock the steering, turn the handlebar all the way to the steering stop, either to the right or left, insert the key in the lock, turn the key to the left and push in. Hold the key in and turn it to the right, then remove it. To unlock the steering, perform the locking sequence in the reverse order.

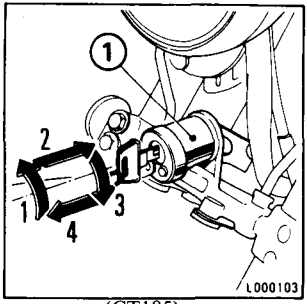

(CT185)

Bloqueador del Manubrio (CT185: Opcional)

La motocicleta está provista de un bloqueador del manubrio (1) en el vástago de dirección debajo de la caja de faro. Para bloquear la dirección, girar el manubrio completamente a la izquierda, inserte la llave en el bloqueador, gírela hacia la izquierda e introdúzcala. Manténgala introducida y gírela hacia la derecha, luego retírela. Para desbloquear la dirección, efectúe la operación de bloqueo en orden inverso.

Verrouillage du guidon (CT185: En option)

La motocyclette est munie d'un verrouillage du guidon (1) situé sur l'arbre de direction au-dessous du boitier du phare. Pour verrouiller la direction, amener le guidon en butée gauche, introduire la clé dans la serrure, la faire tourner à gauche et appuyer. Maintenir la clé appuyée, la faire tourner à droite et l'extraire. Pour déverrouiller, procéder à l'inverse.

Lenkerschloß (CT185: Zubehörteile)

Das Motorrad ist mit einem Lenkerschloß (1) ausgestattet, das sich an der Lenksaule unter dem Scheinwerfergehäuse befindet. Um die Lenkung zu verriegeln, drehen Sie die Lenkstange bis zum Anschlag nach links, stecken den Zündschlüssel in das Schloß, drehen diesen nach links und drücken ihn hinein. Um die Lenkung zu entriegeln, führen Sie den Verriegelungsvorgang in umgekehrter Reihenfolge durch.

Decompressor: (CT 200)

The Honda CT 200 has a decompressor lever (1), located on the right side of the cylinder head, to aid starting when using the recoil starter. Before starting the engine, raise the lever to the DECOMP position (A). The lever moves down automatically when the recoil starter is pulled.

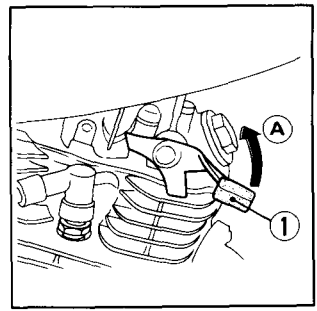

NOTE:

* **If the lever does not stay in the DECOMP position, there is no cylinder compression to release. Just pull the recoil starter to start the engine.**

Descompresor: (CT200)

La Honda CT200 tiene una palanca de descompresión en el lado derecho de la culata para facilitar el arranque cuando se utiliza el arrancador de retroceso. Antes de arrancar el motor, elevar la palanca hacia la posición DECOMP (A). La palanca se moverá automáticamente hacia abajo cuando se tire del arrancador de retroceso.

NOTA:

Si la palanca no se mantiene en la posición DECOMP, no existe compresión del cilindro que pueda liberarse. Tirar simplemente del arrancador de retroceso para arrancar el motor.

Décompresseur: (CT 200)

La Honda CT 200 comporte un levier de décompression (1) d'aide au démarrage. Ce levier se rouve sur le côté droit de la culasse. Avant de mettre le moteur en marche, placer le levier sur la position DECOMP (A).

Le levier descend automatiquement lorsque l'on tire sur le lanceur à réentroulement.

NOTE: Si le levier ne reste pas sur la position DECOMP cela signifie qu'il n'y a pas de compression à relâcher. Il suffit alors de tirer sur le lanceur à réenroulement afin de démarrer le moteur.

Dekompressor: (CT200)

Die Honda CT200 besitzt einen Dekompressionshebel (1), der sich auf der rechten Seite des Zylinderkopfes befindet, um das Starten vei Verwendung des Rücklaufstarters zu erleichtern. Bevor der Motor gestartet wird, muß der Hebel auf die Position DECOMP (A) angehoben werden. Der Hebel bewegt sich automatisch nach unten, wenn der Rücklaufstarter gezogen wird.

ZUR BEACHTUNG:

* Wenn der Hebel nicht in der DECOMP-Position bleibt, ist kein Kompressionsdruck im Zylinder vorhanden. Ziehen Sie einfach den Rücklaufstarter, um den Motor anzuwerfen.

Recoil Starting: (CT 200)

If the engine does not start with the electric starter, use the recoil starter.

1. Raise the decompressor lever (1) up to the DECOMP position.
2. To use the recoil starter, follow the steps under Preparation and 1—3 under Normal Air Temperature. (See page 82)

NOTE:

*** A quick vigorous pull on the starter rope (2) will be the most effective way to start.**

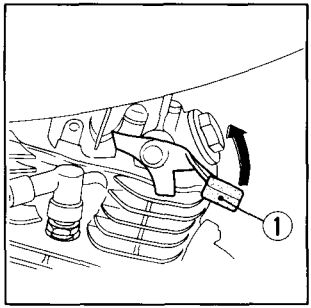

Arranque de retroceso: (CT200)

Si el motor no arranca con el motor eléctrico, utilizar el arrancador de retroceso.

1. Elevar la palanca del descompresor (1) hacia la posición DECOMP.
2. Para utilizar el arrancador de retroceso, suguir los pasos indicados en el apartado Preparación y los puntos 1 al 3 en temperatura normal del aire. (pág. 82)

NOTA:

Un tirón rápido de la cuerda del arrancador (2) será el método más rápido de efectuar el arranque.

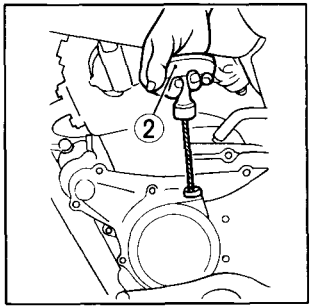

Lanceur à réenroulement automatique: (CT 200)

Si le moteur ne part pas avec le démarreur électrique, utiliser le lanceur à réenroulement automatique.

1. Placer le levier de décompression (1) sur la position DECOMP.
2. Pour utiliser le lanceur à rappel automatique, effectuer les opérations décrites sous " Préparation" et les opérations 1 à 3 indiquées sous "Température atmosphérique normale." (Page 83)

NOTE:

* **Le meilleur moyen pour démarrer est de tirer la corde de lancement d'un coup sec et rapide.**

Rücklaufstarter: (CT200)

Wenn der Motor mit dem elektrischen Starter nicht anspringt, benutzen Sie den Rücklaufstarter.

1. Heben Sie den Dekompressionshebel (1) auf die DECOMP-Position an.
2. Bei Verwendung des Rücklaufstarters befolgen Sie die Schritte unter Vorbereitung und 1-3 unter Normale Lufttemperatur. (Seite 83)

ZUR BEACHTUNG:

* Ein schneller, kräftiger Zug am Starterseil (2) ist die effektivste Art zu starten.

Gearshift Pedal: (CT 200)

The gearshift pedal (A) is near the left footpeg. One full stroke of the gearshift pedal will shift the transmission. The pedal automatically returns to the horizontal position when released. Each stroke of the pedal engages the next gear in sequence.

Depress the front of the pedal to up shift to a higher gear, and the rear to downshift.

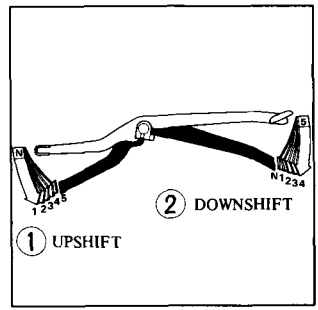

Pedal de cambio de velocidad (CT200)

El pedal de cambio de velocidad (A) está cerca del apoyapiés izquierdo. Una carrera completa del pedal de cambio hará que cambie la velocidad. El pedal vuelve automáticamente a la posición horizontal una vez que se le libera. Cada carrera del pedal hace que cambie, en orden, la velocidad.

Pisar la parte delantera del pedal para cambiar a una marcha superior, y la parte posterior para reducir.

1. Cambio a una marcha superior
2. Reducción de marcha

Pédale des vitesses: (CT 200)

La pédale des vitesses (A) se situe près du repose-pied gauche. Pour changer de vitesse, appuyer à fond sur la pédale. Elle revient automatiquement à l'hórizontale lorsqu'elle est relâchée. Chaque course de la pédale engage la vitesse suivante dans l'ordre.

Presser l'avant de la pédale pour monter les vitesses et l'arrière pour rétrograder.

1. MONTEE EN VITESSE
2. RETROGRADATION

Fußschalthebel: (CT200)

Der Fußschalthebel (A) befindet sich neben der linken Fußraste. Zum Schalten des Getriebes muß der Fußschalthebel jeweils um einen vollen Hub betätigt werden. Der Schalthebel kehrt automatisch in die Ausgangsstellung zurück, wenn er losgelassen wird. Mit jedem Hub des Fußschalthebels wird das Getriebe einen Gang weitergeschaltet.

Das vordere Ende des Pedals niederdrücken um in einen höheren Gang zu schalten, das hintere Ende, um zurückzuschalten.

1. HERAUFSCHALTEN 2. HERUNTERSCHALTEN

FUEL AND OIL

Fuel Tank

The fuel tank holds 6.2 liters (1.6 U.S. gal., 1.4 Imp. gal.) including the 1.5 liters (0.4 U.S. gal., 0.3 Imp. gal.) in the reserve supply. To open the fuel cap (1), pull off the breather tube (2) from the steering stem nut and turn the cap (1) counterclockwise. Use low-lead gasoline with an octane number of 91 or higher. If this is not available, leaded regular gasoline can be used.

After refueling, be sure to tighten the fuel tank cap firmly by turning clockwise. Insert the breather tube into the steering stem nut (3).

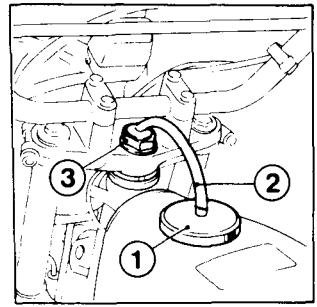

COMBUSTIBLE Y ACEITE

Depósito de combustible

La capacidad del depósito de combustible es de 6,2 litros, incluyendo 1,5 litros en la reserva. Para abrir la tape del combustible (1), hale el tubo del respiradero (2) de la tuerca de la varilla de dirección y gire la tapa (1) a la izquierda. Utilice gasolina de poco tenor de plomo con el índice octánico de 91 o superior. Si tal gasolina no está disponible, se puede utilizar gasolina normal emplomada.

Después de repostar, cerciorarse de apretar firmemente la tapa del depósito de combustible girándola hacia la derecha. Insertar el tubo de respiración en la tuerca (3) del vástago de dirección.

ESSENCE ET HUILE

Réservoir d'essence

La capacité du réservoir est de 6,2 litres, y compris 1,5 litres de réserve. Pour ouvrir le bouchon d'essence (1), tirer le tuyau du reniflard (2) de l'écrou de la tige du guidon, et tourner le bouchon (1) sur la gauche. Utiliser de l'essence à faible contenu de plomb a indice d'octane de 91 ou supérieur. Après avoir fait le plein d'essence, ne pas omettre de serrer fermement le bouchon du réservoir en le faisant tourner dans le sen des aiguilles d'une montre. Introduire le tube reniflard dans l'écrou (3) de colonne de direction.

BENZIN UND ÖL

Benzintank

Der Benzintank hat ein Fassungsvermögen von 6,2 Liter einschließich 1,5 Liter Reserve. Um den Einfüllverschluß (1) zu öffnen, zieheh Sie die Entlüfterröhre (2) aus der Lenksäulenmutter und drehen den Einfüllverschluß (1) entgegen dem Uhrzeigersinn. Verwenden Sie Benzin mit geringem Bleigehalt und einer Oktanzahl von 91 oder mehr. Falls diese Benzinqualität nicht vorhanden ist, können Sie gebleites Normalbenzin verwenden.

Nach dem Tanken nicht vergessen, den Tankdeckel durch Drehen im Uhrzeigersinn wieder fest aufzuschrauben. Den Entlüftungsschlauch in die Lenksäulenmutter (3) einsetzen.

WARNING:

- Do not overfill the tank (there should be no fuel in the filler neck). After refueling, make sure the fuel tank cap is closed securely.
- Gasoline is extremely flammable and even explosive under certain conditions. Whenever the fuel tank cap is open, be sure the engine is stopped and that there are no lighted cigarettes or flammes nearby.

ATENCION:

- No llene excesivamente el depósito (no debe haber combustible en el cuello del llenador). Después de llenar, asegúrese de que la tapa del depósito esté bien cerrada.
- La gasolina es extremadamente inflamable y hasta explosiva bajo ciertas condiciones. Cuando la tapa del depósito esté abierta, asegúrese de que el motor esté apagado y que no haya cigarrillos encendidos o fuego cerca.

ATTENTION:

- Ne pas débroder le réservoir (le goulot de remplissage ne doit pas être rempli déssence). Après le remplissage à nouveau, s'assurer que le bouchon est fixé fermement.
- L'essence est inflammable, et elle peut exploser dans certains conditions. Lorsque le bouchon est ouvert, s'assurer que le moteur est arrêté, et que des cigarettes allumées ou des flammes ne se trouvent pas à proximité.

WARNUNG:

- Machen Sie den Benzintank nicht zu voll (im Einfüllstuzen darf sich kein Benzin befinden). Achten Sie nach dem auftanken darauf, den Kraftstofftank fest zu schließen.
- Benzin ist außerordentlich leicht entzündlich und kann unter bestimmten Bedingungen sogar explodieren. Bei geöffnetem Einfllveschluß sollten Sie darauf achten. daß der Motor abgestellt ist und daß sich keine brennenden Zigaretten oder offene Flammen in der Nähe befinden.

Fuel Valve

The three way fuel valve (1) is on the left side of the fuel tank.

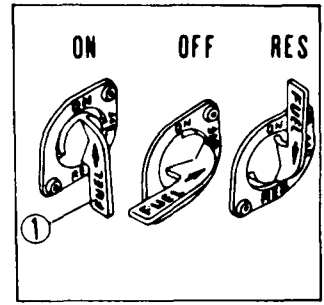

OFF

At OFF, fuel cannot flow from the tank to the carburetor. Turn the valve off whenever the motorcycle is not in use.

ON

At ON, fuel will flow from the main fuel supply to the carburetor.

RES

At RES, fuel will flow from the reserve fuel supply to the carburetor. Use the reserve fuel only when the main supply is gone. Refill the tank as soon as possible after switching to RES. The reserve fuel supply is 1.5ℓ (0.4 U.S. gal., 0.3 Imp. gal.)

NOTE: Do not operate the machine with the fuel valve in the RES position after refueling. You may run out of fuel, with no reserve.

Válvula de combustible

La válvula de combustible (1) está ubicada debajo del lateral izquierdo del depósito de combustible.

Cerrada (OFF)

En la posición "OFF", el combustible no circulará desde el depósito al carburador. Cerrar siempre esta válvula cuando la motocicleta no esté siendo utilizada.

Abierta (ON)

En la posición "ON", el combustible circulará desde el depósito principal al carburador.

Reserva (RES)

En la posición "RES", el combustible circulará desde el depósito de reserva al carburador. Utilizar el depósito de reserva solamente cuando el depósito principal esté vacío. Llenar el depósito principal tan pronto como sea posible después de que empiece a utilizarse el combustible de reserva. El depósito de reserva sólo tiene capacidad para 1,5 ℓ de combustible.

NOTA: **Después de repostar, no hacer funcionar la motocicleta con la válvula de combustible en la posición de reserva (RES). Podría consumir todo el combustible y verse sin reserva alguna.**

Robinet d'essence

Le robinet d'essence à trois voies (1) se trouve sur le côté gauche du réservoir.

OFF (fermé)

Lorsque le robinet se trouve sur la position OFF, l'essence ne passe pas du réservoir au carburateur. Fermer le robinet lorsque l'on n'utilise pas la machine.

ON (ouvert)

Lorsque le robinet se trouve sur la position ON, l'essence passe du réservoir principal au carburateur.

RES (réserve)

N'utiliser la réserve d'essence que lorsque le réservoir principal est vide. Refaire le plein aussi vite que possible après que le robinet a été tourné sur RES. La réserve contient 1,5 litre d'essence.

NOTE: Ne pas rouler avec le robinet d'essence sur RES une fois que le plein a été fait. L'on risquerait, en effet de tomber en panne sèche et de se trouver sans réserve.

Benzinhahn

Der Benzinhahn (1) befindet sich auf der linken Seite unter dem Benzintank.

OFF

In der Stellung OFF (ZU) fließt kein Benzin vom Tank zum Vergaser. Drehen Sie den Benzinhahn immer zu, wenn Sie das Motorrad abstellen.

ON

In der Stellung ON (AUF) fließt Benzin von der Hauptkraftstoffversorgung zum Vergaser.

RES

In der Stellung RES (RESERVE) fließt Benzin von der Reservekraftstoffversorgung zum Vergaser. Stellen Sie nur auf Reserve, wenn die Hauptversorgung leer ist. Tanken Sie so schnell wie möglich, wenn Sie mit Reserve fahren. Die Reservekraftstoffversorgung beträgt 1,5 Liter.

ZUR BEACHTUNG: Vergessen Sie nach dem Auftanken nicht, den Kraftstoffhahn von RES wieder auf ON zurückzustellen, da der Tank sonst leer werden kann, ohne daß Sie noch Reservekraftstoff zur Verfügung haben.

Engine Oil

Good engine oil has many desirable qualities. Use only high detergent, quality motor oil certified on the container to meet or exceed requirements for service SE or SF. It is not necessary to use additives.

Viscosity:

Viscosity grade of engine oil should be based on average atmospheric temperature in your riding area. The following provides a guide to the selection of the proper grade or viscosity of oil to be used at various atmospheric temperatures.

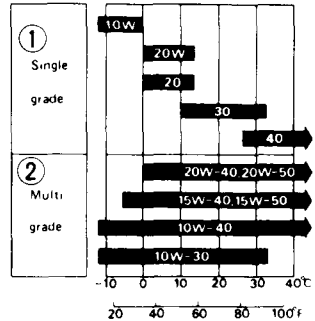

Aceite para motor

El buen aceite para motor tiene muchas calidades deseadas. Utilice sólo aceite para motor de primera calidad, altamente detergente, certificado en el recipiente, conforme o superior a las condiciones requeridas para el grado de servicio SE o SF. El uso de aditivos no es necesario.

Viscosidad:

El grado de viscosidad del aceite para motor deberá basarse en las temperaturas atmosféricas de la región en que se conduce la moto. Se da a continuación una guia para seleccionar el grado de viscosidad del aceite que se debe utilizar en varias temperaturas atmosféricas.

(1) Unigrado
(2) Multigrado

Huile moteur

Une bonne huile moteur doit posséder beaucoup de qualités. N'utiliser que de l'huile de première qualité hautement détergente mentionnée sur le bidon, conforme ou supérieure aux conditions requises pour grade SE ou SF. Cependant il n'est pas nécessaire d'utiliser d'additifs.

Viscosité:

Le grade de viscosité de l'huile moteur doit être basé en fonction de la température atmosphérique. Concernant la sélection du grade de viscosité de l'huile, se reporter aux indications ci-après:

(1) Monograde
(2) Multigrade

Motoröl

Gutes Motoröl hat viele wünschenswerte Qualitäten. Verwenden Sie nur erstklassiges Motoröl mit hohér Detergentwirkung der klasse SE oder SF. Auf dessen Behälter vermerkt ist, daß es die Anforderung der Wartungsvorschrift erfüllt oder überschreitet. Von der Verwendung von geglichen Öl–Zusatzmitteln wird abgeraten.

Viskosität:

Die Viskositat des zu verwendenden Motoröls sollte der durchschnittlichen Außentemperatur ihres Fahrgebietes angepaßt sein. Die folgende Tabelle soll Ihnen bei der Wahl der geeignetsten Qualität und Viskositat des Motorols je nach den saisonbedingten Temperaturverhältnissen behilflich sein.

(1) Einbereichsöl
(2) Mehrbereichsöl

PRE-RIDE INSPECTION

Prior to starting your motorcycle, perform a general inspection as a matter of habit to make sure that the motorcycle is in good, safe riding condition.

Check the following items and if adjustment or servicing is necessary, refer to the appropriate section in the manual.

Engine oil level – Check the level and add if necessary. (See page106)

Fuel level – Fill the fuel tank when necessary. (See page 60)

Brakes – Inspect the operation of the front and rear brakes. Adjust the free play if it is excessive. (See pages 152–160)

INSPECCION ANTES DE LA PUESTA EN MARCHA

Antes de poner su motocicleta en marcha, habitúese a efectuar una inspección general para asegurase de que la motocicleta esté en buen estado y que pueda usarla con seguridad.

Revise los siguientes detalles y, si algún ajuste o servicio de mantenimiento es necesario, haga referencia a la sección adecuada del presente manual.

Nivel del aceite para motor – Revise el nivel y agregue, si es necesario. (Pág.106)

Nivel del combustible – Llene el depósito de combustible cuando sea necesario. (Pág. 60)

Frenos – Revise el funcionamiento de los frenos delanteros y traseros. Ajuste el juego, si es excesivo. (Pág. 152–160)

INSPECTION AVANT CONDUITE

Avant la mise en marche, prendre l'habitude de vérifier que la moto se trouve en bon état de conduite et de sécurité.

Vérifier les points suivants et, s'il faut quelques réglages ou travaux d'entretien, se reporter à la section correspondante du présent manuel pour les détails de vérifications.

Niveau d'huile moteur – Vérifier le niveau et ajouter, si nécessaire. (Page107)

Niveau d'essence – Vérifier le niveau et faire le plein si nécessaire. (Page 61)

Freins – Vérifier le fonctionnement des freins avant et arrière. Régler la garde si un jeu excessif existe. (Pages 153–161)

ÜBERPÜFUNG VOR DEM FAHREN

Bevor Sie Ihrem Motorrad fahren, sollten Sie es sich zur Gewohnheit machen, eine allgemeine Überprüfung vorzunehmen, um sicherzustellen, daß sich das Motorrad in guter und sicherer Fahrbereitschaft befindet.

Nehmen Sie die nachfolgend aufgeführten Überprüfungen vor und beziehen Sie sich auf den entsprechenden Teil der Betriebsanleitung, falls Einstellungen oder Wartungsarbeiten erforderlich sind.

Motorölstand – Ölstand überprüfen und gegebenenfalls Öl nachfüllen. (Seite107)

Benzinstand – Den Benzintank gegebenenfalls auffullen. (Seite 61)

Bremsen – Funktion der Vorderrad- und Hinterradbremse überprüfen. Falls übermäßiges Spiel vorhanden ist Stelle man die Bremsen nach. (Seiten 153–161)

Tires – Check the air pressure and tires for wear or damage. (See page 24)
Battery electrolyte – Check the level and add if necessary. (See page 170)
Throttle operation – Check the throttle operation, cable routing and free play. Correct or replace if necessary. (See page 138)
Lighting – See that all lights operate properly.
Drive chain – Check condition of drive chain and measure the chain tension. Adjust if the chain tension is incorrect. Lubricate if it appears dry. Replace if it is badly worn or damaged. (See page 146)

Llantas – Revise la presión de aire, estado de desgaste o daño de las llantas. (Pág. 24)
Electrólito de la batería – Revise el nivel y agregue, si es necesario. (Pág. 170)
Funcionamiento del acelerador – Revise el funcionamiento del acelerador, instalación de sus cables y juego libre. Corrija o reemplace, si es necesario. (Pág. 138)
Iluminación – Revise si todas las lámparas funcionan normalmente.
Cadena de transmisión – Compruebe el estado de la cadena de transmisión y mida la tensión de la misma. Ajuste la tensión si es incorrecta. Lubrique la cadena si está seca. Reemplácela si está visiblemente dañada o desgastada. (Pág. 146)

Pneus – Vérifier la pression des pneus et l'état d'usure ou dommage de ceux-ci. (Page 25)

Electrolyte de la batterie – Vérifier le niveau et ajouter, si nécessaire. (Page 171)

Fonctionnement de la poignée des gaz – Vérifier le bon état de fonctionnement de la poignée des gaz, passage des câbles, et la garde à la poignée des gaz. Régler ou remplacer, si nécessaire. (Page 139)

Eclairage – S'assurer que tous les feux fonctionnent correctement.

Chaîne de transmission – Vérifier l'état de la chaîne de transmission et mesurer sa tension. Si la tension est incorrecte, la régler. Graisser la chaîne si elle est sèche. La remplacer si elle est très usée ou endommagée. (Page 146)

Reifen – Reifendruck und Reifen auf Abnutzung oder Beschädigung überprüfen. (Seite 25)

Batterieelektrolyt – Elektrolytsand überprüfen und gegebenenfalls Elektrolyt nach füllen. (Seite 171)

Vargaserbetätigung – Gasdrehgriff und Gaszug auf einwandfreie Funktion und Spiel überprüfen. Gegebenenfalls richtig einstellen oder auswechseln. (Seite 139)

Beleuchtung – Nachprüfen, of alle Leuchten und Anzeigelampen einwandfrei funktionieren.

Antriebskette – Den Zustand der Antriebskette überprüfen und die Kettenspannung messen. Bei falscher Kettenspannung eine entsprechende Einstellung vornehmer. Die Kette schmieren, wenn sie trocken zu sein scheint. Die Kette auswechseln, wenn sie stark abgenutzt oder beschädigt ist. (Seite 146)

STARTING THE ENGINE (CT 185)

WARNING:

* Exhaust gases contain poisonous carbon monoxide. Never run the engine in a closed garage or confined area.
* Attempting to start the engine with the transmission in gear and the clutch engaged may result in injury or damage.

NOTE:

* This motorcycle can be kickstarted with the transmission in gear by disengaging the clutch before operating the kickstarter.

1. Turn the fuel valve to ON.
2. Insert the key in the ignition switch and turn to ON.

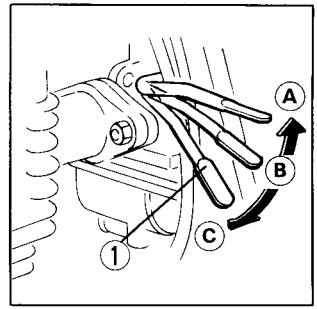

ARRANQUE DEL MOTOR (CT 185)

ATENCION:

* El gas de escape contiene monóxido de carbono venenoso. Nunca haga correr el motor en un garaje cerrado o en un lugar encerrado.
* Los intentos de arranque con alguna marcha puesta y con el embrague accionado pueden dar como resultado alguna avería.

NOTA:

* Esta moto puede arrancar mediante el arranque de pie dejando la transmisión engranada y desembragando el embrague antes de servirse del arranque de pie.

1. Coloque la válvula de combustible en la posición ON.
2. Inserte la llave en el interruptor del encendido y colóquela en posición ON.

DEMARRAGE DU MOTEUR (CT 185)

ATTENTION:

* **Les gaz d'échappement contiennent de l'oxyde de carbone. Ne jamais faire tourner le moteur dans un garage fermé ou dans un endroit clos.**
* **On risque de se blesser ou d'endommager la machine si l'on essaie de mettre le moteur en marche alors que la transmission est en prise et que la moto est embrayée.**

NOTE:

* **Cette moto peut être démarrée au kick de démarrage en laissant la transmission engagée en débrayant l'embrayage avec de se servir du kick de démarrage.**

1. Amener le robinet du réservoir d'essence sur la position ON.
2. Insérer la clé de l'interrupteur d'allumage puis la tourner sur la position ON.

ANLASSEN DES MOTORS (CT 185)

WARNUNG:

* **Auspuffgase enthalten giftiges Kohlenoxyd. Lassen Sie den Motor niemals in einer geschlossenen Garage oder in einer schlecht gelüfteten Werkstatt laufen.**
* **Wird versucht, den Motor bei eingelegtem Gang und eingerückter Kupplung anzulassen, können Verletzungen und Schäden die Folge sein.**

ZUR BEACHTUNG:

* **Dieses Motorrad kann bei eingelegtem Gang mittels Kickstarter gestartet werden, wenn die Kupplung vor Durchtreten des Kickstarters ausgerückt wird.**

1. Benzinhahn auf Position ON drehen.
2. Zündschlüssel ins Zündschloß stecken und auf Position ON drehen.

3. Shift the transmission into neutral. The neutral indicator should go on.
4. **Make sure the engine stop switch is at RUN.**
5. **Pull the choke** lever (1) up to the fully closed position (A), if the engine is cold.

CAUTION: Do not allow the kickstarter to snap back freely against the pedal stop as engine case damage could result.
NOTE: Since the engine decompression system is interlocked with the kickstarter, a quick, vigorous kick from the top of the stroke is most effective.

6. Open the throttle slightly and operate the kickstarter.
   Return the choke lever to the detent position (B) immediately after the engine starts.

---

3. **Coloque la palanca de mando de transmisión en el punto muerto. Revise si se enciende la lámpara** indicadora de neutro.
4. **Asegúrese de que el interruptor de parada del motor esté en posición RUN.**
5. Tire la palanca del estrangulador (1) hasta la posición completamente cerrada (A),cuando el motor esté frío.

PRECAUCION: No deje que el arranque de pie rebote libtemente contra el obturador de pedal, porque podría dañar el cárter del motor.
NOTA: Puesto que el sistema de decompresión del motor está enclavado con el arranque de pie, una patada enérgica y rápida de lo alto de la carrera es muy eficaz.

6. Gire levemente el mango del acelerador parar abrirlo y accione el arranque de pie.
   Pasc la palanca del estranglador a la posición de detención (B) inmediatamente después que haya arrancado el motor.

. Passer le levier de commande de transmission au point mort. Le témoin point mort devera s'allumer.
. S'assurer que l'interrupteur d'arrêt du moteur est mis sur la position RUN.
. Tirer le levier du starter (1) jusqu'à la position complètement fermée (A), lorsque le moteur est très froid.

RECAUTION: Ne pas laisser le kickstarter rebondir contre le pare-pédale, car ceci peut endommager le arter moteur.

IOTE: Puisque le système de décompression du moteur est enclenché avec le kick de démarrage, un coup e pied énergique et sec du haut de la course sera très efficace.

. Ouvir les gaz légèrement et faire jouer le kick de démarrage.
Remettre le levier du starter sur la position de maintien (B) immédiatement après que le moteur ait démarré.

. Schalten Sie das Getriebe in Leerlauf. Hierbei sollte die Leerlaufanzeigelampe aufleuchten.
. Vergewissern Sie sich, daß sich der Motorabschalter in der Stellung RUN (Lauf) befindet.
. Falls der Motor kalt ist, ziehen Sie den Starterklappenhebel (1) ganz bis zur geschlossenen Position (A) heraus.

ORSICHT: Lassen Sie den Kickstarter nicht frei gegen der Pedalanschlag zurückschnellen, da sonst das otorgehäuse beschädigt werden könnte.

UR BEACHTUNG: Da das Motordekompressionssystem mit dem Kickstarter zusammengeschlossen ist, llte der Kickstarter am besten von der oberen Stellung aus schnell und kräftig durchgetreten werden.

. Drehen Sie den Gasdrehgriff leicht auf und treten Sie den Kickstarter durch.
Den Starterklappenhebel unmittelbar nach Anlassen des Motors wieder auf die Raststellung (B) zurückstellen.

7. Warm up the engine at 1,300 rpm (1,300 min^{-1}) until it runs smoothly with the choke open. (C)

NOTE: When the temperature is extremely low, prime the engine before starting by cranking several times with the kickstarter. The ignition switch should be turned OFF. Keep the choke closed and the throttle opened.

Clutch Lock Mechanism

Lock the clutch lock lever with the clutch lever pulled all the way.
To unlock, pull and release the clutch lever so that the clutch can be engaged.
CAUTION: Proper free play should be maintained. To prevent an abrupt start, apply the brakes when starting.

---

7. Caliente el motor haciéndolo marchar en vacío a 1.300 rpm (1.300 min^{-1}) hasta que corra suavemente, con el estrangulador abierto (C).

NOTA: Cuando la temperatura es extremadamente baja, cebar el motor, antes del arranque, dano manivelas al motor varias veces con el arranque de pie. En ese momento, el interruptor del encendido deberá estar colocado en posición OFF. Mantenga el estrangulador cerrado y el acelerador abierto.

Mecánismo de trabado del embrague

Trabar la palanca.de trabado del embrague con la palanca del embrague completamente aprtada.
Para soltar, tirar y liberar la palanca del embrague de forma que éste quede embragado.
PRECAUCION: Mantener el juego libre apropiado. Aplicar los frenos al arrancar para evitar un arranque brusco.

7. Laisser le moteur chauffer à environ 1.300 rpm (1.300 min^{-1}) jusqu'à ce qu'il tourne régulièrement *avec le starter remis en position ouverte (C).*

NOTE: En cas de très basse température, dégommer le moteur en faisant jouer le kick de démarrage plusieurs fois avant de démarrer le moteur. L'interrupteur d'allumage doit être placée sur la position OFF Garder le starter fermé et les gaz ouverts.

Verrouillage d'embrayage

Relever complètement la manette d'embrayage et la verrouiller. Pour déverrouiller, tirer sur la manette et la dégager de manière à ce qu'il soit possible d'embrayer.

PRECAUTION: Veiller à ce que la garde soit convenable. Freiner au démarrge afin d'éviter les brutaux.

---

7. Lassen Sie den Motor del einer Drehzahl von 1.300 rpm (1.300 min^{-1}) warmlaufen bis er bei geöf fneter Starterklappe einwandfrei läuft (C).

ZUR BEACHTUNG: Bei sehr kalter Witterung ist der Motor durch mehrmaliges Durchtreten des Kickstarters in zündbereiten Zustand zu bringen. Bei diesem Vorgang muß sich das Zündshloß auf der Position OFF befinden und die Zündung ausgeschaltet sein. Starterklappe schließen und Gasdrehgriff aufdrehen.

Kupplungsverriegelungsmechanismus

Den Kupplungshebel ganz anziehen und den Kupplungsverriegelungshebel einrasten. Zum Ausrasten ziehen und den Kupplungshebel loslassen, so daß die Kupplung eingerückt werden kann. .

VORSICHT: Richtiges freies Spiel ist einzuhalten. Um einen ruckartigen Start zu vermeiden, beim Starten die Bremsen ziehen.

STARTING THE ENGINE (CT200)

WARNING

* Never run the engine in a closed area. the exhaust contains poisonous carbon monoxide gas.
* Do noy try to start the engine with the transmission in gear. You may injure yourself or damage the vehicle.

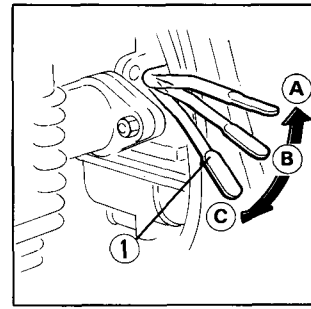

Preparation

1. Lock the parking brake before starting the engine.
2. Turn the fuel valve to ON.
3. Make sure the engine stop switch is at RUN.
4. Make sure that the transmission is in neutral by lifting the shift lever and checking that the neutral indicator lamp light.

ARRANQUE DEL MOTOR (CT200)

ADVERTENCIA

No poner nunca en funcionamiento el motor en un lugar cerrado. El gas de escape contiene monóxido de carbono que es venenoso. No trate de arrancar el motor con la transmisión en velocidad. Podrían causarse heridas personales o daños en el vehículo.

Preparación

1. Bloquear el freno de estacionamiento antes de arrancar el motor.
2. Abrir la válvula de combustible.
3. Cerciorarse de que el interruptor de parada del motor esté en la posición RUN.
4. Cerciorarse de que la transmisión esté en punto muerto levantando la palanca de cambios y comprobando que la lámpara indicadora de punto muerto esté encendida.

DÉMARRAGE DE MOTEUR: (CT200)

ATTENTION:

* **Ne jamais faire tourner le moteur dans un endroit clos. En effet, les gaz d'échappement contiennent du monoxyde de carbone, gaz toxique.**
* **Ne pas essayer de nettre le moteur en marche avec une vitesse enclenchée. L'on risquerait de se blesser ou de détériorer le véhicule.**

Mode de démarrage

1. Actionner le frein de stationnement avant de démarrer le moteur.
2. Mettre le levier de reniflard de bouchon d'essence et le robinet d'essence sur "ON" (ouvert).
3. S'assurer que l'interrupteur d'arrêt du moteur est sur la position RUN.
4. S'assurer que la transmission est au point mort en levant le sélecteur et en vérifiant que la lampe témoin de point mort s'allume.

STARTEN DES MOTORS: (CT200)

WARNUNG

* **Lassen Sie den Motor niemals in einem geschlossenen Raum laufen. Die Auspuffgase enthalten giftiges Kohlenmonoxid.**
* **Versuchen Sie nicht, den Motor mit eingelegtem Gang zu starten. Sie können sich verletzen oder das Motorrad beschädigen.**

Vorbereitung

1. Ziehen Sie den Handbremshebel an, bevor Sie den Motor starten.
2. Drehen Sie den Kraftstoffhahn auf (ON).
3. Vergewissern Sie sich, daß der Motorabschalter auf RUN steht.
4. Sichergehen, daß das Getriebe durch Anheben des Schalthebels in den Leerlauf geschaltet ist und überprüfen, daß die Leerlauf-Anzeigelampe aufleuchtet.

Starting Procedure (after Preparation)

To restart a warm engine, follow the procedure for High AIR Temperature.

Normal Air Temperature 10°–35°C (50°–95°F)

1. Raise the choke lever to the Fully Closed position (A).
2. Turn the ignition switch to ON.
3. Open the throttle slightly.
4. Press the starter button and start the engine.

NOTE: Do not use the electric starter for more than 5 seconds at a time. Release the starter button for approximately 10 seconds before pressing it again.

5. Immediately after the engine starts, release the starter button and push the choke lever to the half position (B).
6. About a half minute after the engine starts, push the choke lever down all the way to Fully Open (C).
7. If idling is unstable, open the throttle slightly.

Procedimiento de arranque (después de la preparación)

Para volver a arrancar un motor caliente, seguir el procedimiento para la temperatura del aire caliente.

Temperatura del aire normal 10°—35°C

1. Elevar la perilla del estrangulador hacia la posición completamente cerrada (A).
2. Poner el interruptor del encendido en la posición ON.
3. Abrir ligeramente el acelerador.
4. Presionar el botón de arranque y arrancar el motor.

NOTA:

— No utilizar el arrancador eléctrico durante más de 5 segundos cada vez. Liberar el botón de arranque durante 10 segundos aproximadamente antes de volver a apretarlo de nuevo.

5. **Inmediatamente después de arrancar el motor, liberar el botón de arranque y presionar la perilla del estrangulador hacia la posición del medio (B).**
6. **Aproximadamente medio minuto después de que haya arrancado el motor, presionar la perilla del estrangulador hacia abajo, hacia la posición completamente abierta (C).**
7. **Si el ralentí fuese inestable, abrir ligeramente el acelerador.**

Méthode de démarrage (aprés preparation)

Pour redémarrer un moteur chaud, se conformer à la méthode pour température ambiante élevée.
Température ambiante normale.
10° — 35° C (50° — 95° F)

1. Tirer la tirette de starter sur la position de fermeture complète (A).
2. Placer le contacteur d'allumage sur ON.
3. Ouvrir légèrement la poignée des gaz.
4. Appuyer sur le bouton de démarrage pour mattre en marche le moteur.

NOTE: Ne pas utiliser le démarreur électrique pendant plus de 5 secondes d'affilée. Lacher le bouton de Démarrage pendant une dizaines de secondes avant de l'enfoncer à nouvear.

5. Dès que le moteur est lancé, relacher le bouton de démarrage et pousser la tirette de starter sur la position de détente (B).
6. Une trentaine de secondes après le démarrage du moteur, enfoncer la tirette de starter à fond sur la position d'ouverture complète (C).
7. Sile ralenti est instable, ouvrir légèrement les gaz.

Startmethode (nach Vorbereitung)

Um einen noch warmen Motor wieder zu starten, folgen Sie der Beschreibung für Hohe Lufttemperatur.
Normale Lufttemperatur: 10—35°C

1. Ziehen Sie den Chokeknopf (5) auf die ganz geschlossene Position (A) heraus.
2. Drehen Sie den Zündschalter (6) auf ON.
3. Drehen Sie den Gasdrehgriff leicht auf.
4. Drücken Sie den Startknopf (7), um den Motor zu starten.

ZUR BEACHTUNG:

* **Betätigen Sie den elektrischen Starter nicht länger als jeweils 5 Sekunden. Lassen Sie den Startknopf etwa 10 Sekunden lang los, bevor Sie ihn erneut drücken.**

5. **Lassen Sie den Startknopf los, sobald der Motor anspringt, und schieben Sie den Chokeknopf auf Position (B) halb hinein.**
6. **Nachdem der Motor eine halbe Minute lang gelaufen ist, schieben Sie den Chokeknopf bis zum Anschlag auf die ganz geöffnete Stellung (C) hinein.**
7. **Falls der Leerlauf ungleichmäßig ist, drehen Sie den Gasgriff leicht auf.**

High Air Temperature 35°C (95°F) or above

1. Do not use the choke.
2. Open the throttle slightly.
3. Start the engine by pressing the starter button.

Low Air Temperature 10°C (50°F) or below

1. Follow steps 1–5 under Normal Air Temperature.
2. Warm up the engine by opening and closing the throttle slightly.
3. Continue warming up the engine until it will idle smoothly with the choke lever pushed down all the way to Fully Open (C).

CAUTION:

* **Do not race the engine during the warm-up period. Racing a cold engine wastes fuel and increases engine wear.**

Temperatura alta del aire 35°C o más

1. No utilizar el estrangulador.
2. Abrir ligeramente el acelerador.
3. Arrancar el motor presionando el botón de arranque.

Temperatura baja del aire 10°C o menos

1. Seguir los pasos del 1 al 5 indicados en el apartado de temperatura normal del aire.
2. Calentar el motor abiriendo y cerrando ligeramente el acelerador.
3. Continuar calentando el motor hasta que el ralentí sea el adecuado con la palanca completamente presionada hacia abajo, hacia la posición completamente abierta (C).

PRECAUCION

* **No acelerar excesivamente el motor durante el periodo de calentamiento ya que con esto sólo se consigue gastar más combustible y aumentar el desgaste del motor.**

Température ambiente élevée 35° C (95° F) ou blus

1. Ne pas utiliser le starter.
2. Ouvrir légèrement les gaz.
3. Faire démarrer le moteur (voir l'étape 3 du paragraphe "Température ambiante normale").

Température ambiante basse 10° C (50° F) ou moins

1. Se conformer zux étapes 1 à 5 du paragraphe "Température ambiante normale."
2. Faire chauffer le moteur en ouvrant et coupant légèrement les gaz.
3. Continuer à échauffer le moteur jusqu'à ce qu'il tourne en douceur au ralenti, avec la tirette de starter enfoncée à fond sur la position d'ouverture complète (C).

PRECAUTION:

* **Ne pas emballer le moteur durant l'échauffement.**
  En effet, l'emballement d'un moteur à froid entraîne un gaspillage d'essence et accélère l'usure du moteur.

Hohe Lufttemperatur: 35°C oder höher

1. Benutzen Sie nicht den Choke.
2. Drehen Sie den Gasgriff leicht auf.
3. Starten Sie den Motor durch Druck auf den Startknopf.

Niedrige Lufttemperatur: 10°C oder weniger

1. Folgen Sie den Schritten 1—5 unter Normale Lufttemperatur.
2. Lassen Sie den Motor durch leichtes Auf- und Zudrehen des Gasgriffs warmlaufen.
3. Lassen Sie den Motor solange warmlaufen, bis er einen gleichmäßigen Leerlauf hat, wenn der Chokehebel bis zum Anschlag auf die ganz geöffnete Stellung (C) hineingeschoben ist.

VORSICHT:

* **Drehen Sie den Motor während der Warmlaufphase nicht hoch. Hochdrehen eines kalten Motors führt nur zu Kraftstoffverschwendung und beschleunigt den Verschleiß.**

BREAK-IN PROCEDURE

During the first 1,000 km (600 miles) operate your new motorcycle so the engine neither pulls laboriously nor exceeds 80% of the maximum rpm in any gear. Avoid full throttle operation, and select your gear changes to spare the engine undue stress. Careful break-in operation during the initial mileage will measurably extend the service life of the engine.

RODAJE

Durante los primeros 1.000 km, conduzca su nueva moto en la manera tal,que el motor no tire excesivamente ni corra excediendo el 80% de su máximo régimen. No haga marchar con plena admisión de gas, y escoja la posición de palanca correspondiente a la velocidad adecuada para evitar esfuerzos inutiles del motor. La operación cuidadosa de rodaje en los primeros kilómetros prolongará decididamente la vida útil del motor.

RODAGE

Pendant les premiers 1.000 km, conduisez votre nouvelle moto de sorte que le moteur ne peine pas ni dépasse 80% du régime maximum dans toutes les vitesses. Ne pas conduire la moto à pleine admission des gaz, et choisir la vitesse convenablement de sorte qu'on puisse éviter des charges inutiles au moteur. La conduite en rodage avec soin durant les premiers kilomètres prolongera décidément la durée de service du moteur.

EINFAHREN

Während den ersten 1.000 km sollten Sie Ihr neues Motorrad so fahren, daß der Motor weder unter Last bei zu niedriger Drehzahl durchdreht, noch 80% der maximalen Drehzahl in sämtlichen Gängen überschreitet. Vermeiden Sie es, dan Gasgriff ganz aufzudrehen und wechseln Sie die Gänge so, daß der Motor nicht übermäßig beansprucht wird. Durch vorsichtiges Einfahren Während der Anfangskilometerzahl wird die Betriebslebensdauer des Motors beträchtlich verlängert.

RIDING THE MOTORCYCLE (CT 185)

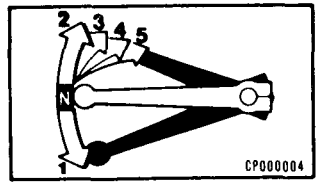

1. Warm up the engine.
2. With the engine idling, squeeze the clutch lever and shift into low (1st) by depressing the gearshift pedal.
3. Slowly release the clutch lever while gradually picking up speed. Coordination of these two operations will assure a smooth start.
4. When the motorcycle attains smooth forward motion, slow down the engine, squeeze the clutch again and shift into 2nd by raising the shift pedal. Do the same for the other gears.
5. Coordinate the throttle and brakes for smooth deceleration.
6. Both front and rear brakes should be used at the same time and should not be applied strongly enough to lock the wheel, or braking effectiveness may be greatly reduced and control of the motorcycle be difficult.

CONDUCCION (CT 185)

1. Caliente el motor.
2. Con el motor puesto en marcha en vacío, apriete la palanca de embrague y pasela a la posición de primera velocidad oprimiendo el pedal de cambio.
3. Suelte gradualmente la palanca de embrague, mientras que se aumente la velocidad poco a poco. El buen equilibrio de estas dos acciones asegura una puesta en marcha suave.
4. Cuando la motocicleta alcanza cierta velocidad de marcha adelante suave, reduzca la velocidad del motor, apriete la palanca de embrague de nuevo y pásela a la segunda levantando el pedal de cambio. Repita estas operaciones para otras velocidades.
5. Los movimientos del puño de acelerador deberán estar coordinados con la acción de los frenos para asegurar una deceleración suave.
6. Los frenos delantero y trasero deberán aplicarse al mismo tiempo, y no se deben aplicarse tan fuerte que se bloquee completamente las ruedas, sino el rendimiento de frenaje será notablemente reducido, ocasionando la pérdida de control de la motocicleta.

CONDUITE (CT 185)

1. Faire chauffer le moteur.
2. Le moteur tournant au ralenti, presser le levier d'embrayage et passer la pédale à la première vitesse.
3. Libérer progressivement l'embrayage tout en accélérant le moteur à l'aide de la poignée des gaz. L'équilibrage de ces deux actions assure un démarrage doux.
4. Lorsqu'une certaine vitesse est atteinte, couper les gaz et presser de nouveau le levier d'embrayage et passer en seconde en amenant la pédale vers le haut. Procéder de même pour les autres vitesses.
5. Les mouvements de la poignée des gaz doivent être coordonnés à l'action des freins pour assurer une décélération en douceur.
6. Les freins avant et arrière doivent être actionnés en même temps, et ne doivent pas être appliqués tant fort que la roue soit complètement bloquée, autrement le rendement de freinage sera notablement réduit, entraînant une perte de contrôle de la moto.

FAHREN DES MOTORRADES (CT 185)

1. Lassen Sie den Motor warmlaufen.
2. Ziehen Sie mit dem Motor im Leerlauf den Kupplungshebel an und rücken Sie den ersten Gang ein, indem Sie das Gangschaltpedal niederdrücken.
3. Lassen Sie den Kupplungshebel langsam los, während Sie gleichzeitig etwas Gas geben. Eine richtige Abstimmung dieser beiden Bedienungsvorgänge garantiert ein weiches Anfahren.
4. Sobald eine bestimmte Geschwindigkeit ereicht ist, drehen Sie das Gas zurück, ziehen den Kupplungshebel erneut an und drücken das Gangschaltpedal nach oben, um den zweiten Gang einzurücken. Wiederholen Sie diesen Vorgang auch für die restlichen Gänge.
5. Stimmen Sie Gas und Bremsen gegenseitig ab, um die Geschwindigkeit einwandfrei zu verringern.
6. Vorder- und Hinterradbremsen sollten gleichzeitig und mit einer solchen Kraft betätigt werden, daß die Räder nicht blockiert werden, da sonst die Bremswirkung stark reduziert wird und Sie eventuell die Kontrolle über das Motorrad verlieren können.

(CT 200)

1. Make sure the transmission is in neutral and set the parking brake. You may now start the engine.
2. After the engine has been warmed up, release the parking brake. The CT 200 is ready for riding.
3. While the engine is idling, depress the gearshift pedal to shift into 1st (low) gear.
4. Increase engine speed by gradually opening the throttle.
5. When your speed increases, close the throttle and shift to 2nd gear by depressing the gearshift pedal.

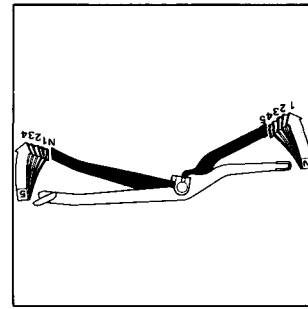

(CT200)

1. Cerciorarse de que la transmisión esté en punto muerto y el freno de estacionamiento aplicado. Ahora podrá arrancarse el motor.
2. Después de haber calentado el motor, liberar el freno de estacionamiento. La motocicleta estará lista para la conducción.
3. Mientras que el motor está al ralentí, presionar el pedal de cambio de velocidad para cambiar a 1ª.
4. Aumentar la velocidad del motor abriendo lentamente el acelerador.
5. Cuando aumente la velocidad, cerrar el acelerador y cambiar a 2ª presionando para ello el pedal de cambio de velocidad.

(CT 200)

1. S.assurer que la boîte de vitesses est au point-mort et serrer le frein de stationnement. Le moteur peut alors être mis en marche.
2. Une fois le moteur échauffé, libérer le frein de stationnement. La CT200 est prête à être pilotée.
3. Alors que le moteur tourne au ralenti, appuyer sur la pédale des vitesses pour engager la première vitesse.
4. Accélérer en ouvrant le levier de commande des gaz.
5. Lorsque la vitesse augmente, fermer le levier de commande des gaz et enclencher la seconde vitesse en appuyant sur la pédale des vitesses.

(CT200)

1. Vergewissern Sie sich, daß das Getriebe auf Leerlauf geschaltet ist, und ziehen Sie den Handbremshebel an. Der Motor kann jetzt gestartet werden.
2. Lassen Sie den Handbremshebel los, nachdem der Motor warmgelaufen ist. Die CT200 ist fahrbereit.
3. Bei Leerlaufdrehzahl den Fußschalthebel niederdrücken, um den 1. (kleinsten) Gang einzulegen.
4. Erhöhen Sie die Motordrehzahl durch allmähliches Aufdrehen des Gasgriffs.
5. Wenn Sie an Fahrt gewinnen, schließen Sie den Gasgriff und schalten in den 2. Gang, indem Sie den Fußschalthebel niederdrücken.

CAUTION:

* **Do not shift gears without closing the throttle. The engine and drive train could be damaged by overspeed and shock.**

6. This sequence is repeated to progressively shift to 3rd, 4th and 5th (top) gear.

CAUTION:

* **Do not tow the CT200 or coast for long distances while the engine is off. The transmission will not be properly lubricated and damage may result.**

PRECAUTION

— No cambiar de velocidad sin cerrar el acelerador. El motor o el tren de transmisión podrían dñaarse debido a la sobrevelocidad y al impacto.

6. Este orden debe seguirse progresivamente para cambiar 3ª 4ª y 5ª.

PRECAUTION

— No remolcar la CT200 ni dejar que marche por impulso propio durante largas distancias mientras que el motor esté apagado.
La transmisión no se lubricará correctamente pudiendo ocasionarse averías.

PRÉCAUTION:

* **Ne pas changer les vitesses sans fermer le levier de commande des gaz. En effet, le moteur et la transmission pourraient être endommangés sous l'action d'un surregime et des chocs.**

6. Recommencer ces opérations pour enclencher les troilième, quatrième et cinquième vitesses.

PRÉCAUTION :

* **Ne pas remorquer le véhicule ou le faire rouler en roue libre sur de longues distances tandis que le moteur est arrêté. La bofte de vitesses ne serait pas correctement lubrifiée, et cela sa traduirait par des dommages.**

VORSICHT:

* Schalten Sie das Getriebe nicht, ohne den Gasgriff zuzudrehen. Andernfalls können Motor und Kraftübertragung durch Überdrehen und Schock beschädigt werden.

6. Dieser Vorgang wird wiederholt, um in den 3., 4. und 5. (größten) Gang zu schalten.

VORSICHT:

* Die CT200 darf nicht über längere Strecken abgeschleppt werden oder bergab rollen, wenn der Motor stillsteht. In solchen Fällen wird das Getriebe nicht ausreichend geschmiert, was zu Beschädigung führen kann.

BRAKING

1. For normal braking, gradually apply both front and rear brakes while downshifting to suit your road speed.
2. For maximum deceleration, close the throttle and apply the front and rear brakes firmly.
3. Disengage the clutch before the motorcycle stops. (CT 185)

WARNING:

* Independent use of only the front or rear brake reduces stopping performance. Extreme braking may cause either wheel to lock, reducing control of the motorcycle.
* When possible, reduce speed or brake before entering a turn; closing the throttle or braking in mid-turn may cause wheel slip. Wheel slip will reduce control of the motorcycle.

FRENADO

1. Para frenan normalmente, aplicar de forma gradual ambos frenos, delantero y trasero, mientras reduce las marchas para ponerse a la velocidad adecuada a la carretera.
2. Para una máxima desaceleración, cerrar el regulador y aplicar con más fuerza los frenos delanter y trasero.
3. Desaccionar el embrague antes de que se pare la motocicleta. (CT 185)

ATENCION:

* La utilización independiente de sólo el freno delantero o trasero reduce el rendimiento de la parada Un frenado extremo puede causar bloqueo de las ruedas o pérdida del control de la motocicleta.
* Cuando sea posible reducir la velocidad o frenar antes de entrar en una curva; si se cierra la válvula de estrangulación o se frena a la mitad de la curva existirá peligro de patinada de las ruedas. Cuando las ruedas patinan se reduce el control de la motocicleta.

FREINAGE

1. Le freinage normal s'effectue en actionnant progessivement les freins avant et arrière tout en rétrogradant selon la vitesse de la machine.
2. Pour obtenir une décélération maximum, fermer la poignée des gaz et actionner les freins avant et arrière fermement.
3. Débrayer avant l'arrêt de la machine. (CT 185)

ATTENTION:

* **L'utilisation du seul frein avant ou du seul frein arrière réduit l'efficacité du freinage. Un freinage excessif peut se traduire par le blocage d'une roue et faire perdre le contrôle de la machine.**
* **Dans la mesure du possible, ralentir ou freiner avant d'amorcer un virage; le fait de couper les gaz ou de freiner à mi-virage risque d'entraîner un dérapage de la rue, ce qui nuit au contrôle de la motocyclette. Un dérapage des roues peut occassionner une perte de contrôle du véhicule.**

BREMSEN

1. Beim normalen Bremsen die Vorder- und Hinterradbremse langsam betätigen und dabei das Getriebe entsprechend der Fahrgeschwindigkeit nach unten schalten.
2. Für maximales Abbremsen den Gasdrehgriff ganz zurückdrehen und die Vorder-und Hinterradbremse fest betätigen.
3. Die Kupplung ausrücken, bevor das Motorrad anhält. (CT 185)

WARNUNG:

* Wird nur die Vorder- oder Hinterradbremse betätigt, ist die Bremswirkung geringer. Durch zu starkes Bremsen kann das Vorder- oder Hinterad blockiert werden bzw. die Herrschaft über das Motorrad verlorengehen.
* Es empfiehlt sich, vor der Kurve das Gas wegzunehmen bzw. zu bremsen. Gaswegnehmen und Bremsen in der Kurve kann dazu führen, daß das Rad schleudert. Das Rutschen des Rads führt dazu, daß man das Motorrad nicht mehr ausreichend kontrollieren kann.

* When riding in wet or rainy conditions, or on loose surfaces, the ability to maneuver and stop will be reduced. All of your actions should be smooth under these conditions. Sudden acceleration, braking, or turning may cause loss of control. For your safety, exercise extreme caution when braking, accelerating or turning.
* When descending a long, steep grade, use engine compression braking by downshifting, with intermittent use of both brakes. Continuous brake application can overheat the brakes and reduce their effectiveness.

---

* Cuando se conduzca por pistas mojadas o lloviendo, o sobre terrenos blandos, se reduce la habilidad de maniobrar y de parar. Todos sus movimientos tendrán que ser uniformes y seguros en tales condiciones. Aceleraciones, frenadas, y giros repentinos pueden causar la pérdida del control. Para su seguridad, tenga mucho cuidado al frenar, acelerar y girar.
* Cuando se descienda por una pendiente larga, utilizar el frenado de compresión del motor reduciendo las marchas, con utilización intermitente de ambos frenos. La aplicación continua del freno puede sobrecalentar los frenos y reducir su efectividad.

- Lorsque l'on conduit sur route mouillée, sous la pluie ou sur des surfaces non macadamisées la machine est moins aisément manœuvrable et il est plus difficile de s'arrêter. Dans de telles conditions, toutes les actions du pilote doivent se faire en douceur. Les accélérations, freinages ou entrées en virage brusques risquent de provoquer une perte de contrôle. Dans un but de sécurité, il convient d'être particulièrement prudent lors du freinage, de l'accélération ou des virages.
- Pour descendre une pente longue et raide, utiliser le frein moteur en rétrogradant et actionner les deux freins par intermittence. Un freinage continu risquerait de provoquer une surchauffe des freins et de réduire leur efficacité.

Beim Fahren auf unbefestigten Straßen bzw. in Regen und Feuchtigkeit ist die Möglichkeit des Bremsens und die Manöverierfähigkeit eingeschränkt. Daher sollte man in solchen Fällen jede abrupte Bedienung unterlassen. Plötzliche Beschleunigung, plötzliches Bremsen oder abruptes Abbiegen kann zu Schleudern führen. Daher empfiehlt.

Beim Hinabfahren eines langen, steilen Gefälles durch Herunter-schalten des Getriebes mittels Motorkompression bremsen und dabei von Zeit zu Zeit beide Bremsen betätigen. Durch ständiges Betätigen der Bremsen können diese überhitzt und ihre Bremswirkung verringert werden.

PARKING

1. After stopping the motorcycle, shift the transmission into neutral, turn the fuel valve OFF, turn the ignition switch OFF; and remove the key.
2. Use the side stand to support the motorcycle while parked. Apply the parking brake lever. (CT185)[levers:CT200]

CAUTION: Park the motorcycle on firm, level ground to prevent overturning.

3. Lock the steering to help prevent theft. (page 52)[CT185]

ESTACIONAMIENTO

1. Después de haber parado la motocicleta, cambiar la transmisión a neuotro, girar a OFF la válvula de combustible, desconectar (a OFF) el conmutador de arranque y quite la llave.
2. Utilizar el soporte lateral para sostener la motocicleta mientras está estacionada. Aplicar la palanca del freno de estacionamiento. (CT185) [palancas: CT200]

PRECAUTION: Estacionar la motocicleta sobre un suelo firme y nivelado para evitar que se caiga.

3. Bloquear la dirección a fin de evitar robos. (página 52) [CT185]

STATIONNEMENT

1. Après avoir arrêté la motocyclette, engager la boîte de vitesses au point mort, tourner le robinet d'essence sur "OFF", tourner l'interrupteur d'allumage sur "OFF" et retirer la clé.
2. Utiliser la béquille latérale pour supporter la machine au stationnement. Actionner le levier de frein de stationnement. (CT185) [leviers: CT200]

PRECAUTION: Ranger la machine sur un terrain ferme et plat pour éviter qu'elle ne se renverse.

3. Verrouiller la direction pour éviter tout risque de vol. (page 53) [CT185]

PARKEN

1. Nach Anhalten des Motorrads das Getriebe auf Leerlaufstellung schalten, den Benzinhahn auf OFF (Zu) drehen, **das Zündschloß auf OFF (Aus) einstellen und den Schlüssel abziehen.**
2. Das Motorrad beim Parken auf dem Seitenständer abstützen. Den Handbremshebel anziehen. (CT185) [HEBEL: CT200]

VORSICHT: Das Motorrad auf festem, ebenem Boden parken, damit es nicht umfällt.

3. Die Lenkung verriegeln, um Diebstahl zu erschweren. (Seite 53) [CT185]

MAINTENANCE

MAINTENANCE SCHDULE

Perform the Pre-ride Inspection (Page68) at each scheduled maintenance period.
I: Inspect and Clean, Adjust, Lubricate or Replace, if necessary.
C: Clean. R: Replace. A: Adjust. L: Lubricate

	ITEM \ FREQUENCY	WHICHEVER COMES FIRST ➡ / EVERY ⬇	ODOMETER (NOTE 3) 1,000km (600mi)	6,000km (3,600mi)	12,000km (7,200mi)	18,000km (10,800mi)	Page
*	FUEL LINES			I	I	I	—
*	FUEL STRAINER		C	C	C	C	—
*	THROTTLE OPERATION		I	I	I	I	138
*	CAEBURETOR CHOKE			I	I	I	—
	AIR CLEANER	NOTE 1		C	C	C	134
	SPARK PLUG			I	R	I	116
*	VALVE CLEARANCE		I	I	I	I	120
	ENGINE OIL	YEAR R	R	REPLACE EVERY 3,200km (2,000mi)			106
	ENGINE OIL FILTER SCREEN	YEAR C		C	C	C	108
*	ENGINE OIL FILTER ROTOR				C		110
*	CAM CHAIN TENSION		A	A	A	A	132
*	CARBURETOR IDLE SPEED		I	I	I	I	140

	ITEM \ FREQUENCY	WHICHEVER COMES FIRST ➡ / EVERY ⬇	ODOMETER (NOTE 3) 1,000km (600mi)	6,000km (3,600mi)	12,000 km (7,200mi)	18,000km (10,800mi)	Page
	DRIVE CHAIN		I, L EVERY 1,000km (600mi)				150
	BATTERY	MONTH I	I	I	I	I	170
	BRAKE SHOE WEAR			I	I	I	160
	BRAKE SYSTEM		I	I	I	I	152
*	BRAKE LIGHT SWITCH		I	I	I	I	180
*	HEADLIGHT AIM		I	I	I	I	—
	CLUTCH		I	I	I	I	142
	SIDE STAND			I	I	I	—
*	SUSPENSION		I	I	I	I	162
*	NUTS, BOLTS, FASTENERS	NOTE2	I	I	I	I	—
**	WHEELS/SPOKES	NOTE2	I	I	I	I	—
**	STEERING HEAD BEARING		I		I		—

* Should be serviced by an authorized HONDA dealer, unless the owner has proper tools and service data and is mechanically qualified. Refer to the official HONDA shop manual.

** In the interest of safety, we recommended these items be serviced ONLY by an authorized HONDA dealer.

NOTE:

1. **Service more frequently when riding in dustry areas.**
2. **Service more frequently when riding OFF-ROAD.**
3. **For higher odometer readings, repeat at the frequency interval established here.**

MANTENTIMIENTO
PROGRAM DE MANTENMIENTO

Efecture la inspección antes de la puesta en marcha (página 68) a cada intervalo de mantenimiento.
I: Inspection, Limpie, Ajuste o Reemplace, Sies neccsario.
R: Reemplace. A: Ajuste. C: Limpie. L: Lubrificar

	FRECUENCIA / ITEM	CUALQUIERA QUE VENGA PRIMERO	LECTURA DEL ODOMETRO (NOTA 3)				
			1.000km (600mi)	4.000km (3,600mi)	12,000 km (7,200mi)	18,000 km (10,800mi)	pàge
*	LINEAS DE COMBUSTIBLE			I	I	I	—
*	COLADOR DE COMBUSTIBLE		C	C	C	C	—
*	OPERACION DEL ACELERADOR		I	I	I	I	138
*	ESTRANGULADOR DEL CARBURADOR			I	I	I	—
	FILTRO DE AIRE	NOTA 1		C	C	C	134
	BUJIA			I	R	I	116
*	LUZ DE VALVULS		I	I	I	I	120
	ACEITE DE MOTOR	Cada año R	R	Cada. 3,200km: R			106
	MALLA DEL FILTRO DE ACEITE DE MOTOR	Cada año C		C	C	C	108
*	ROTOR DELFILTRODEL ACEITE DE MOTOR				C		110
*	TENSION DE LA CADENA DE LEVAS		A	A	A	A	132
*	VELOCIDAD DE MARCHAEN VACIO CARBURADOR		I	I	I	I	140

	ITEM \ FRECUENCIA	CUALQUIERA QUE VENGA PRIMERO ↓	LECTURA DEL ODOMETRO (NOTA 3) 1,000km (600mi)	6,000km (3,600mi)	12,000km (7,200mi)	18,000km (10,800mi)	pàge
	CADENA DE TRANSMISION		Cada 1,000 km: I, L				150
	ELECTROLITO DE BATERIA	Cada mes I	I	I	I	I	170
	DESCASTE DE ZAPATA DE FRENO			I	I	I	160
	SISTEMA DEL FRENO		I	I	I	I	152
*	INTERRUPTOR DE LA LUZ DE FRENAIE		I	I	I	I	180
*	CONMUTADOR DEL FARO		I	I	I	I	—
	EMBRAGUE		I	I	I	I	142
	SOPORTE LATERAL			I	I	I	—
*	SUSPENSION		I	I	I	I	162
*	TUERCA, TORNILLOS, FIJADORES	NOTA 2	I	I	I	I	—
**	RUEDAS/RAYOS	NOTA 2	I	I	I	I	—
**	COJINETE DE CABEZA DE DIRECCION		I		I		—

* Estos itemes deberan perararse por el concesionario Honda autorizado a menos que el propietario tenga herramientas adecuadas y que esa mecanicamente competente.

** Estos items dereran repararse por el concesionario Honda autorizado a menos que el propietario tenga herramientas adecuadas y que sea mecanicamente competente.

NOTA:

1. **El mantenimiento màs frecuente serà necesario si su moto funciona en regiones polvorosas.**
2. **Efectuar el servico con mayor frecuencia cuando se circule por caminos sin pavimentar.**
3. **Para mejores indicaciones del odómetro, repetir al intervalo de frecuencia agui establecido.**

ENTRETIEN

PROGRAMME D'ENTRETIEN

Effectuer l'inspection avant la conduite (Page 69) à chaque opération d'entretien périodique.
I: Examiner et nettoyer, régler, lubrifier ou remplacer si nécessaire.
C: Nettoyer. R: Remplacer. A: Régler L: Lubrifier

	ELEMENT \ FREQUENCE	QUELCONQUE QUI VIENE PREMIER ➡ ⬇	LECTORE DU TOTALISATEUR KILOMETRIQUE (NOTE 3)				
			1.000 km (600 mi)	6,000 km (3,600 mi)	12,000 km (7,200 mi)	18,000 km (10,800 mi)	Page
*	CONDUITS D'ESSENCE			I	I	I	—
*	FILTRE A ESSENCE		C	C	C	C	—
*	FONCTIONNEMENT DU PAPILLON DES GAS		I	I	I	I	139
*	STARTER DU CARBURATEUR			I	I	I	—
	FILTRE A AIR	NOTE 1		C	C	C	135
	BOUGIES			I	R	I	117
*	JEU DE SOUPAPES		I	I	I	I	121
	HOILE MOTEUR	Tous les ans R	R	Tous les 3,200 km: R			107
	TAMIS FILTRE A HUILE MOTEUR	Tous les ans C		C	C	C	109
*	ROTOR DE FILTRE HUILE-MOTOR				C		111
*	TENSION DE LA CHAINE CAMES		A	A	A	A	133
*	VITESSE DE MARCHE A VIDE DU CARBURATEUR		I	I	I	I	141

	ELEMENT \ FREQUENCE	QUELCONQUE QUI VIENE PREMIER ➡ ⬇	LECTORE DU TOTALISATEUR KILOMETRIQUE (NOTE 3)				
			1,000km (600mi)	6,000km (3,600mi)	12,000km (7,200mi)	18,000km (10,800mi)	Page
	CHAIN DE TRANSMISSION		Tous les 1,000 km: I, L				151
	LIQUIDE DE LA BATTERIE	Tous les mois I	I	I	I	I	171
	USURE DE PLAQUETTE DE FREIN			I	I	I	161
	SYSTEM DU FREIN		I	I	I	I	153
*	INTERRUPTEUR DU FEU STOP		I	I	I	I	181
*	COMMUTATEUR DU PHARE		I	I	I	I	—
	EMBRAYAGE		I	I	I	I	143
	BEQUILLE LATERALE			I	I	I	—
*	SUSPENSION		I	I	I	I	163
*	ECRUS, BOULONS, FIXATION	NOTE 2	I	I	I	I	—
* *	ROUES/RAIS	NOTE 2	I	I	I	I	—
* *	ROULEMENT TETF DE FOURCHE		I		I		—

* Ces elements doivent etre confies aux soins d'un concessionnaire Honda autorise lorsque le proprietaire ne possede pas les outils appropries et n'est pas qualifie techniquement.

* * Pour obtenir une securite de conduite plus grande, nous recommandos oue ces elements soient confies aux soins d'un concessionnaire Honda autorise seulement.

NOTE:

1. **L'entretien plus fréquent est nécessaire si tuilisé dans des régions poussièreuses.**
2. **Entretenir plus souvent si l'on conduit hors reoute.**
3. Pour des indications supérieures du totalisateur kilométrique, répéter les intervalles indiqués dans le tableau.

WARTUNG
WAR TUNSTABELLE

Die Überprüfung vor dem Fahren (Seite 69) bei jeder Wartung vornehmen.
I: Überprüfen, reinigen, einstellen oder auswechsoln, falls erforderlich.
R: Auswerchseln. C: Reinigen. A: Einstellen. L: Schemieren

	GEGENSTAND \ HÄUFIGKEIT	WELCHES AUCH IMMER ZUERST EINRIFFT ➡ ⬇	KILOMETERZAHLERAZEIGE (ZUR BEACHTUNG 3)				
			1,000km (600mi)	6,000km (3,600mi)	12,000km (7,200mi)	18,000km (10,800mi)	Seite
*	BENZINLEITUNGEN			I	I	I	—
*	KRAFTSTOFFSIEB		C	C	C	C	—
*	FUNKTION DES GASZUGES		I	I	I	I	139
*	VERGASER-STARTERKLAPPE			I	I	I	—
	LUFTFILTER	ZUR BEACHTUNG 1		C	C	C	135
	ZUNDKERZEN			I	R	I	117
*	VENTILSPIELEINSTELLUNG		I	I	I	I	121
	MOTOROL	Jeweils Jahr R	R	Jeweils 3,200km: R			107
	MOTORÖLFILTERSIEB	Jeweils Jahr C		C	C	C	109
*	MOTORÖLFILTERROTOR				C		111
*	SPANNUNG DER STEUERKETTE		A	A	A	A	133
*	VERGASER-LEERLAUFDREHZAHL		I	I	I	I	141

	GEGENSTAND \ HÄUFIGKEIT	WELCHES AUCH IMMER ZUERST EINRIFFT ⬇	KILOMETERZAHLERAZEIGE (ZUR BEACHTUNG 3)				
			1.000km (600mi)	6,000km (3,600mi)	12,000km (7,200mi)	18,000km (10,800mi)	Seite
	ANTRIEBSKETTE		Jeweils 1,000km: I, L				151
	BATTERIEELEKTROLYT	Jeweils Monta I	I	I	I	I	171
	ABNUTZUNG DER BREMSBELÄGE			I	I	I	161
	BREMSSYSTEM		I	I	I	I	153
*	BREMSLICHTSCHALTER		I	I	I	I	181
*	SCHEINWERFEREINSTELLUNG		I	I	I	I	—
	KUPPLUNG		I	I	I	I	143
	SIETENSTÄNDER			I	I	I	—
*	AUFHÄNGUNG		I	I	I	I	163
*	SÄMTLICHE MUTTERN, SCHRAUBEN, BEFFSTIGUNGSTEILE	ZUR BEACHTUNG 2	I	I	I	I	—
**	RÄDER/SPECIHEN	ZUR BEACHTUNG 2	I	I	I	I	—
**	LENKER-LAGERUNG		I		I		—

* Solite von einem bevollmächtigten Honda-fachhändler gewartet werden, ausser wenn der besitzer über die geeigneten werkzeuge verfugt und mechanisch qualifizient ist.

** Im interesse der sicherheit empfehlen wir, diese teile nur von einem bevollmächtigten Honda-fächhändler warten zu lassen.

ZUR BEACHTUNG:

1. Foils die maschine in staubigem Gelände gefahren wird, so ist das Wartungsintervall entsprechend zu verküzen.
2. Bie Geländefahrten häufiger warten.
3. Für höheren Kilometerstand die Wartungsarbeiten in den hier angegebenen Zeitabständen wiederholen.

Engine Oil

Oil level check:

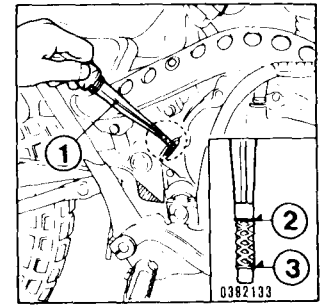

Check engine oil level each day before operating the motorcycle.
The oil filler cap (1) is at the rear of the right crankcase cover and has a dipstick for measuring the oil level. Oil level must be maintained between the upper (2) and lower (3) level marks on the dipstick.

1. With the motorcycle upright on level ground and its side stand extended, remove the oil filler cap/dipstick, wipe it clean, and reinsert the dipstick without screwing it in.
2. Add the specified oil up to the upper level mark, if required.
3. Install the filler cap/dipstick. Check for oil leaks.

CAUTION: Running the engine with insufficient oil can cause serious engine damage.

Aceite del motor

Comprobación del nivel del aceite del motor:

Comprobar el nivel del aceite del motor cada día antes de poner en funcionamiento la motocicleta.
La tapa del llenador de aceite (1) está en la parte posterior de la cubierta del cárter derecha y tiene una varilla de nivel para la medición del nivel del aceite. El aceite tiene que mantenerse entre las marcas de nivel superior (2) e inferior (3) de la varilla de nivel.

1. Estando la motocicleta situada sobre un suelo a nivel en posición derecha y con su soporte lateral extendido, quite la tapa del llenador de aceite/varilla de nivel, límpiela y vuelva a meter la varilla de nivel sin enroscarla.
2. Añadir el aceite espécificado hasta la marca de nivel superiror si ello se requiriera.
3. Poner la tapa del llenador de aceite/varilla de nivel de nuevo.
   Comprobar que no haya fugas de aceite.

PRECAUCION: Hacer marchar el motor con insuficiente aceite podría causar serias avería en el motor.

HUILE DU MOTEUR

Contrôle du niveau d'huile du moteur:

Vérifier le niveau d'huile du moteur avant la première utilisation de la journée.

Le bouchon de remplissage d'huile (1) se trouve à l'arrière du couvarcle droit du carter moteur. Il comporte une jauge pour la mesure du niveau d'huile. L'huile doit être maintenue entre les repères de niveau maximum (2) et minimum (3) de la jauge.

1. Avec la machine à la verticale sur un terrain à niveau et sa béquille latérale déployée, retirer le bouchon-jauge de remplissage, essuyer la jauge et l'enfoncer sans serrer le bouchon.
2. Faire l'appoint d'huile préconisée jusqu'au niveau maximum s'il y a lieu.
3. Remettre le bouchon-jauge de remplissage et vérifier s'il n'y a pas de fuites d'huile.

PRECAUTION: Une insuffisance d'huile dans le moteur peut occasionner une détérioration importante de celui-ci.

Motoröl

Überprüfen des Motorölstands:

Den Motorölstand täglich vor dem Motorradfahren überprüfen. Der Öleinfüllverschluß (1) befindet sich hinten an der rechten Kurbelgehäusedeckeis;er ist mit einem Ölmeßstab zum Messen des Ölstands ausgestatter. Der Ölstand muß zwischen der oberen(2) und unteren (3) Pegelmarke am Ölmeßstab gehalten werden.

1. Das Motorrad aufrecht auf ebenem Boden abstellen und den Seitenständer ausschwenken, dann den Öleinfüllverschluß/Ölmeßstab entfernen, abwischen und wieder einführen, ohne ihn jedoch einzuschrauben.
2. Erforderlichenfalls vorgeschriebenes Öl bis zur oberen Pegelmarke nachfüllen.
3. Den Öleinfüllverschluß/Ölmeßstab wieder anbringen.
   Auf Auslaufen von Öl überprüfen.

VORSICHT: Läuft der Motor mit nicht ausreichender Ölmenge, kann schwerer Motorschaden die Folge sein.

Oil change and oil filter cleaning:

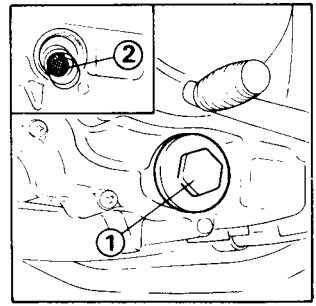

Engine oil quality is the chief factor affecting engine service life. Change the engine oil when specified by the Maintenance Schedule.

NOTE: Change engine oil with the engine warm and the motorcycle on its side stand to assure complete and rapid draining.

1. Remove the oil filler cap/dipstick.
2. Place an empty oil drain pan under the engine and remove the oil drain plug (1).
3. Operate the kickstarter several times to aid in complete draining of the remaining oil.
4. Remove the filter screen (2) and wash it in clean solvent.
5. Install the filter screen (2), spring and oil drain plug (1), making sure that the sealing rubber and O-ring are in good condition.

Cambio de aceite y limpieza del filtre de aceite:

La calidad del aceite del motor es el factor más importante de los que afectan a la duración de éste. Cambiar el aciete del motor según las especificaciones del programa de mantenimiento.

NOTA: Cambiar el aceite del motor cuando éste esté caliente y con la motocicleta inclinada sobre su soporte lateral para asegurar así un drenaje rápido y completo.

1. Quite la tapa del llenador de aceite.
2. Coloque un recipiente de aceite vacío debajo del motor y quite el tapón de drenaje de aceite (1).
3. Haga juar el pedal del arranque de pie vrias veses para purgar completamente el resto del aceite.
4. Quite la malla del filtro (2) y lávela en solvente limpio.
5. Remonte la malla del filtro (2), el resorte y el tapón de drenaje de aceite (1), asegurándose de que el sello de goma y la junta estén en buen estabo de montaje.

Remplacement d'huile et nettoyage du filtre à huile:

La qualité de l'huile du moteur est le facteur essentiel pour la durée de service du moteur. Renouveler l'huile à la fréquence indiquée dans le tableau d'entretien.

NOTE: Renouveler l'huile avec le moteur à chaud et la machine su la béquille latérale. Ceci permettra d'effectuer une vidange plus complète et plus rapide.

1. Enlever le bouchon d'huile.
2. Mettre un récipient sous le carter moteur et enlever le bouchon de vidange (1).
3. Faire jouer le kick de démarrage plusieurs fois afin de chasser le reste d'huile.
4. Déposer la crépine filtrante (2) et la rincer dans une solution propre.
5. Remonter la crépine filtrante (2), le ressort et le bouchon de vidange (1), en s'assurant que le joint de caoutchouc et le joint torque se trouve en bon état de serrage.

Ölwechsel und Reinigen des Ölfilters:

Die Qualität des Motoröls ist der für die Lebensdauer des Motors wichtigste Faktor. Wechseln Sie das Motoröl gemäß Anleitungen im Wartungsplan.

ZUR BEACHTUNG: Beim Motorölwechsel sollte der Motor die normale Betriebstemperatur haben und das Motorrad auf seinem Seitenständer gestützt sein, damit ein schnelles und vollständiges Ablassen gewährleistet ist.

1. Entfernen sie den Öleinfüllverschluß.
2. Stellen Sie eine leer Ölauffangschale unter den Motor und entfernen Sie die Ölablaßschraube (1).
3. Treten Sie den Kickstarter mehrmals durch, um das restlich Öl ganz herauszudrängen.
4. Entfernen Sie den Filtersieb (2) und waschen Sie ihn in einem sauberen Lösungsmittel aus.
5. Bringen Sie den Filtersieb (2), die Feder und die Ölablaßschraube (1) wieder an, wobei Sie darauf achten sollten, sich der Dichtgummi und die O-Ring in gutem Zustand befinden.

(CT 185)

6. Remove the right crankcase cover.
7. Loosen the three screws, remove the rotor cover from the oil filter rotor (1) and clean any sludge from the center of the rotor (1) with a lint-free cloth.
8. Reinstall the rotor cover and crankcase cover.
9. Fill with approx. 1.1 liters (1.2 U.S. qt., 1.0 Imp. qt.) of recommended grade oil. Start the engine and run for several minutes; then stop it and recheck the oil level. If necessary, add the specified oil up to the upper level mark. Do not overfill. Check for oil leaks.

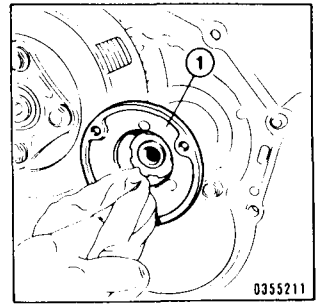

CAUTION: **Change oil more frequently than recommended on page 98, depending upon the severity of dust conditions.**

(CT 185)

6. Desmonte la cubierta del cárter derecho.
7. Afloje los tres tornillos, desarme la cubierta del rotor desde el rotor del filtro de aceite (1), y limpie todo el sedimento del centro del rotor (1) con un trapo limpio.
8. Remonte la cubierta del rotor y la de la caja de cigüeñal.
9. Rellene el cárter con 1,1 litros, aproximadamente, del aceite de la calidad recomendada. Arranque el motor y haga marchar durante unos minutos; luego, párelo y revise el nivel de aceite otra vez. Si fuese necesario, añadir el aceite especificado hasta la marca de nivel superior. No llenar excesivamente. Comprobar si existen pérdidas de aceite.

PRECAUCION: **Cambie el aceite más frecuentemente que lo recomendado en la página 100, conforme a las condiciones de polvos de la zona de conducción.**

(CT 185)

6. Déposer le couvercle du carter droit.
7. Desserrer les trois vis, déposer le couvercle du rotor à partir du rotor du filtre à huile (1), et nettoyer toute la boue du centre du rotor (1) avec un chiffon propre.
8. Remonter le couvercle de rotor et celui-ci du carter moteur.
9. Remplir le carter de l'huile de la qualité recommandée de 1,1 litres environ. Démarrer le moteur et laisser tourner le même pendant plusieurs minutes; puis arrêter le moteur et vérifier à nouveau le niveau d'huile. Si nécessaire, ajouter de l'huile spécifiée jusqu'au repère de niveau supérieur. Ne pas trop remplir. Vérifier si il y a des fuites d'huile.

PRECAUTION: Changer de l'huile plus souvent que le recommandé à page 102, lorsque la machine est utilisée fréquenmment dans les zones plus poussiéreuses.

(CT 185)

6. Entfernen Sie den rechten Kurbelgehäusedeckel.
7. Lösen Sie die drei Schrauben, entfernen sie den Rotordeckel aus dem Ölfilterrotor (1) und wischen Sie dann mit einem fusselfreien Tuch den Schmutz von der Rotormitte (1) ab.
8. Bringen Sie den Rotor-und Kurbelgehäusedeckel wieder an.
9. Füllen Sie ungefähr 1,1 Liter empfohlenes Qualitätsöl ein. Lassen Sie den Motor an, den Sie dann einige Minuten lang laufen lassen sollten; stellen Sie ihn dann ab und überprüfen Sie den Ölstand nochmals. Erforderlichenfalls das vorgeschriebene Öl bis zur oberen Pegelmarke nachfüllen. Nicht zuviel Öl einfüllen. Auf Ölauslaufen überprüfen.

VORSICHT: Führen Sie bei sehr staubigen Betriebsverhältnissen den Ölwechsel häufiger durch als auf Seite 104 empfohlen.

(CT 200)

6. Remove the right crankcase cover bolts and cover (1).
7. Remove the oil filter rotor cover (2) and clean the inside of the rotor cover (2) and rotor.
8. Install the rotor cover, aligning the teeth on the friction spring with the groove in the cover.
9. Tighten the rotor cover bolts to 10–14 N·m (1.0–1.4 kg-m, 7–10 ft-1b) torque.
10. Install all other parts removed in the reverse order of removal.

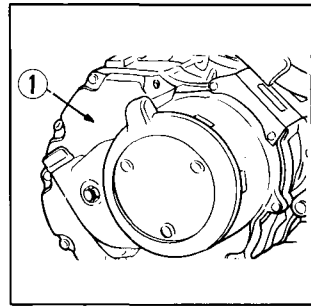

---

6. Quitar los pernos de la tapa derecha del cárter y también la tapa (1).
7. Quitar la tapa del rotor del filtro de aceite (2) y limpiar el interior de la tapa del rotor (2) y el rotor.
8. Instalar la tapa del rotor, alineando los dientes en el resorte de fricción con la ranura en la tapa.
9. Apretar los pernos de la tapa del rotor a un par de torsión de 10—14 N.m (1,0—1,4 kg-m).
10. Instalar el resto de las piezas siguiendo el orden inverso al del desmontaje.

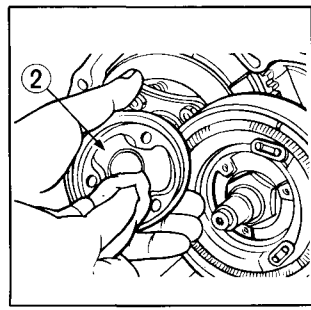

(CT 200)

6. Retirer les boulons du couvercle droit du carter moteur et déposer le couvercle (1).
7. Déposer le couvercle du rotor de filtre à huile (2) et nettoyer l'intérieur du couvercle de rotor et le rotor.
8. Reposer le couvercle du rotor en alignant les dents du ressort de frottement avec la rainure du couvercle.
9. Serrer les boulons du couvercle entre 10 et 14 N·m (1,0 à 1,4 kg-m).
10. Reposer toutes les pièces déposées en inversant l'order de la dépose.

(CT200)

6. Drehen Sie die Schrauben des rechten Kurbelgehäusedeckels heraus und nehmen Sie den Deckel (1) ab.
7. Entfernen Sie den Deckel (2) des Ölfilterrotors, und reinigen Sie die Innenseite des Deckels (2) und den Rotor.
8. Befestigen Sie den Rotordeckel, indem Sie die Zähne der Reibungsfeder auf die Nut im Deckel ausrichten.
9. Ziehen Sie die Schrauben des Rotordeckels mit einem Drehmoment von 10—14 N.m (1,0—1,4 kg-m) an.
10. Bauen Sie alle abgebauten Teile in umgekehrter Abbaureihenfolge wieder an.

11. Fill with approx. 1.5 liters (1.6 U.S. qt., 1.3 Imp. qt.) of recommended grade oil. Start the engine and run for several minutes; then stop it and recheck the oil level. If necessary, add the specified oil up to the upper level mark. Do notoverfill. Check for oil leaks.

CAUTION: Change oil more frequently than recommended on page 98, depending upon the severity of dust conditions.

---

11. Rellene el cárter con 1,5 litros, aproximadamente, del aceite de la calidad recomendada. Arranque el motor y haga marchar durante unos minutos; luego, párelo y revise el nivel de aceite otra vez.
Si fuese necesario, añadir el aceite especificado hasta la marca de nivel superior. No Ilenar excesivamente.
Comprobar si existen pérdidas de aceite.

PRECAUCION: Cambie el aceite más frecuentemente que lo recomendado en la página 100, conforme a las condiciones de polvos de la zona de conducción.

11. Remplir le carter de l'huile de la qualité recommandée de 1,5 litres environ. Démarrer le moteur et le laisser tourner pendant plusieurs minutes; puis arrêter le moteur et vérifier à nouveau le niveau d'huile. Si nécessaire, ajouter de l'huile spécifiée jusqu'au repère de niveau supérieur. Ne pas trop remplir. Vérifier si il y a des fuites d'huile.

PRECAUTION: Changer de l'huile plus souvent que recommandé en page **102**, lorsque la machine est utilisée fréquemment dans des zones plus poussiéreuses.

---

11. Füllen Sie ungefähr 1,5 Liter empfohlenes Qualitätsöl ein. Lassen Sie den Motor an, den Sie dann einige Minuten lang laufen lassen sollten; stellen Sie ihn dann ab und überprüfen Sie den Öl bis zur oberen Pegelmarke machfüllen. Nicht zuviel Öl eingüllen. Auf Ölauslaufen überprüfen.

VORSICHT: Führen Sie bei sehr staubigen Betriebsverhältnissen den Ölwechsel häufiger durch als auf Seite 104 empfohlen.

Spark Plug

Specified spark plug:

For extended high speed riding: D9EA (NGK) or X27ES-U (ND)
Standard: D8EA (NGK) or X24ES-U (ND)
For cold climate (Below 5°, 41°F): D7EA (NGK) or X22ES-U (ND)

Bujía

Para la conducción de gran velocidad extendida: D9EA (NGK) o X27ES-U (ND)
Standard: D8EA (NGK) o X24ES-U (ND)
Para climas fríos (inferiores a 5° C): D7EA (NGK) o X22ES-U (ND)

Bougie d'allumage

Bougie d'allumage spécifiée:

Pour la conduite de grande vitesse excessive: D9EA (NGK) ou X27ES-U (ND)
Standard: D8EA (NGK) ou X24ES-U (ND)
Pour climat froid (au-dessous de 5°C): D7EA (NGK) ou X22ES-U (ND)

Zündkerze

Vorgeschriebene Zündkerze:

Für Lange Fahren von großer Geschwindigkeit: D9EA (NGK) oder X27ES-U (ND)
Standard: D8EA (NGK) oder X24ES-U (ND)
Für Fälteklima (unter 5°C): D7EA (NGK) oder X22ES-U (ND)

1. Remove the spark plug cap and take out the plug with the special wrench provided in the tool kit.
2. Inspect the electrodes and center porcelain for deposits, erosion or carbon fouling. If the erosion or deposit is heavy, replace the plug. Clean a carbon or wet-fouled plug with a plug cleaner, otherwise use a wire brush.
3. Measure with a feeler gauge and adjust to 0.6–0.7 mm (0.024–0.028 in.) (1) by bending the side electrode (2). Do not overtighten.

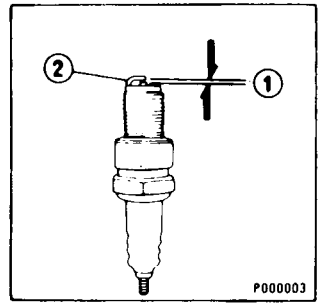

---

1. Quite la caperuza de la bujía y saque la bujía mediante la llave especial provista en le bolsa de herramientas.
2. Inspeccione los electrodos y partes en porcelana del centro para ver si hay depósitos, erosión o suciedad de carbón. Reemplace la bujía si está excesivamente corroída o manchada. Utilice un limpiador de bujía para la limpieza de la bujía o un cepillo de alambre.
3. Reajuste la separación de los electrodos a 0,6 – 0,7 mm (1). Mídala con un calibrador de espesor y ajústela doblando el electrodo lateral (2) sólo. No apriete excesivamente.

1. Détacher le capuchon et retirer chaque bougie a l'aide de la clé spéciale de la trousse a outils.
2. Vérifier les électrodes et la partie en porcelaine, susceptible d'être couverte de dépôts, de calamine, ou érodées. Remplacer la bougie lorsque celle-ci est trop érodée ou encrassée. Utiliser une brosse a bougie pour le nettoyage ou une brosse en fil de fer.
3. Régler à nouveau l'écart des électrodes à 0,6 – 0,7 mm (1). Mesurer à l'aide d'une d'épaisseur et régler en courbant l'électrode latérale (2) seulement. Ne pas trop serrer.

---

1. Ziehen Sie den Zündkerzenstecker ab und schrauben Sie die Zündkerze mit dem Spezialschlüssel des Werkzeugsatzes heraus.
2. Überprüfen Sie die Elektroden und den mittleren Teil aus Porzellan auf Ablagerungen, abgebrannten Zustand oder Rußrückstände. Falls Sie abgebrannte Elektroden oder übermäßige Ablagerungen feststellen, wechseln Sie die Zündkerze aus. Reinigen Sie verrußte oder verölte Zündkerzen mit einem Zündkerzenreiniger oder einer Drahtbürste.
3. Stellen Sie den Elektrodenabstand (1) auf 0,6 – 0,7 mm ein. Messen Sie den Abstand mit einer Fühlerlehre und stellen Sie ihn nur durch Biegen der Seitenelektrode (2) richtig ein. Ziehen Sie die Zündkerzen beim Einschrauben nicht zu fest an.

Valve Tappet Clearance: (CT 185)

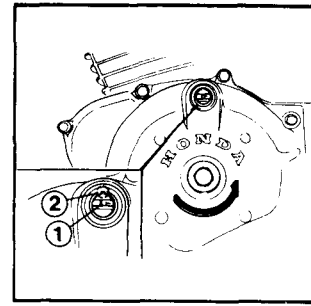

Check or adjust the tappet clearance while the engine is cold. (Below 35°C, 95°F).

1. Turn the fuel valve to the "OFF" position and remove the fuel tank.
2. Remove the index mark cover, generator rotor cover and two tappet covers.
3. Rotate the generator rotor counterclockwise and align the "T" mark (1) with the index mark (2). Make sure the piston is at the top of the compression stroke by feeling the tappets with your fingers. If the tappets are free, it is an indication that the piston is at the top of the compression stroke. If the tappets are tight, rotate the generator rotor 360° and re-align the marks.

Luz de válvulas: (CT 185)

Compruebe o ajuste la luz de válvulas mientras que el motor esté frío. (Por debajo de 35°C).

1. Coloque la válvula de combustible en la posición "OFF" y quite el depósito de combustible.
2. Quite la cubierta de la marca de índice, la cubierta del rotor de generador y las dos cubiertas de levanta-válvulas.
3. Haga girar el rotor de generador en el sentido contrario del movimiento de manecillas del reloj y alinee la marca "T" (1) con la marca de índice (2). Asegúrse de que el pistón esté en el punto muerto superior de la carrera de compresión tocando los levanta-válvulas con los dedos. Si están libers, es una indicación de que el pistón está en el punto muerto superior de la carrera de compresión. Si se sienten los levanta-válvulas apretados, haga girar el rotor de generador 360° y alinee las marcas de nuevo.

Jeu aux soupapes: (CT 185)

Vérifier on régler le jeu aux soupapes lorsque la moteur est froid. (En-dessous de 35° C)

1. Mettre le robinet d'essence sur la position "OFF", ensuite démonter le réservoir.
2. Enlever le couvercle de repère d'indice, celui du rotor de l'alternateur et les deux couvercles de basculeurs.
3. Faire tourner le rotor de l'alternateur au sens inverse du mouvement des aiguilles d'une montre et aligner le repère "T" (1) avec le repère d'indice (2). Veiller à ce que le piston est au point mort haut en fin de compression en sentant par le doigt les basculeurs.
   Si les basculeurs sont libres, ceci est une indication que le piston est au PMH de course de compression. Si les basculeurs sont bloqués, faire tourner le rotor de l'alternateur de 360° et aligner les repères de nouveau.

Ventilspiel: (CT 185)

Das Ventilspiel bei kaltem Motor überprüfen oder einstellen. (Unter 35° C)

1. Drehen Sie den Benzinhahn auf die Stellung "OFF" und entfernen Sie den Benzintank.
2. Entfernen Sie die Indexmarkierungs-Abdeckung, den Lichtmaschinenrotordeckel und die beiden Ventildeckel.
3. Drehen Sie den Lichtmaschinenrotor entgegen dem Uhrzeigersinn und richten Sie die "T"-Markierung (1) auf die Indexmarkierung (2) aus. Achten Sie darauf, daß sich der Kolben am oberen Totpunkt des Verdichtungshubs befindet, indem Sie die Kipphebel mit Ihren Fingern abfühlen. Wenn die Kipphebel frei sind, wird dadurch angezeigt, daß sich der Kolben am oberen Totpunkt des Verdichtungshubs befindet. Falls die Falls die Kipphebel festsitzen, drehen Sie den Lichtmaschinenrotor um 360° und richten die Markierungen wieder aus.

4. Check the clearance of both valves by inserting the feeler gauge (3) between the tappet adjusting screw (4) and valve stem.
   Standard tappet clearance: Intake 0.05 mm (0.002 in.)
   Exhaust 0.05 mm (0.002 in.)
5. Adjustment is made by loosening the lock nut (5) and turning the screw (4). After tightening the lock nut (5), recheck the clearance.

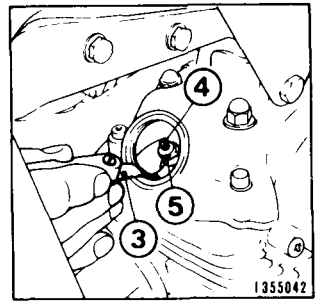

---

4. Verifique la luz de las dos válvulas insertando un calibrador de espesor (3) entre el tornillo de ajuste del levanta-válvulas (4) y el vástago de válvula.
   La luz de válvulas normal es: Admisión: 0,05 mm
   Escape: 0,05 mm
5. Se efectúa el ajuste aflojando la contra-tuerca (5) y dando vueltas al tornillo (4). Después de apretar la contra-tuerca (5), vuelva a verificar la luz.

4. Vérifier le jeu des deux soupapes en mettant la jauge d'épaisseur (3) entre la vis de réglage des basculeurs (4) et la tige de soupape.
   Le jeu standard des soupapes est: Admission 0,05 mm; Echappement 0,05 mm.
5. Le réglage s'effectue en desserrant le contre-écrou (5) et en dévissant la vis (4). Après avoir desserré le contre-écrou (5). vérifier le jeu de nouveau.

---

4. Überprüfen Sie das Spiel beider Ventile, indem Sie die Fühlerlehre (3) zwischen die Ventilstößel-Einstellschraube (4) und den Ventilschaft einführen.
   Das normale Ventilspiel beträgt: Einlaßventil 0,05 mm; Auslaßventil 0,05 mm
5. Sie können die Einstellung durch Lösen der Gegemutter (5) und Drehen der Schraube (4) vornehmen. Überprüfen Sie nach dem Anziehen Der gegemutter (5) nochmals das Ventilspiel.

(CT 200)

Check or adjust the tappet clearance while the engine is cold. (Below 35°C, 95°F).

1. Turn the fuel valve to the "OFF" position and remove the fuel tank.
2. Remove the timing mark cover and valve adjusting caps.
3. Using the recoil starter, rotate the altemator rotor counterclockwise until the T mark (1) on the alternator rotor lines up with the timing index mark (2) on the cover. In this position, the piston may either be on the on the compression or the exhaust stroke.

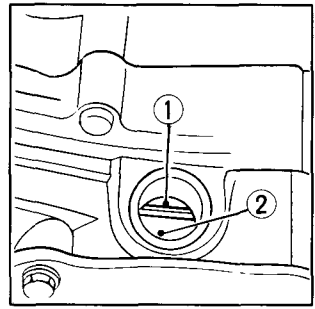

(CT 200)

Compruebe o ajuste la luz de v'alvulas mientras que el motor est e frio. (Por debajo de 35°C).

1. **Coloque la v'alvula de combustible en la posici'on "OFF" y quite el dep osito de combustible.**
2. Quitar la tapa de la marca de distribución y las tapas de ajuste de las válvulas.
3. Utilizando el arrancador de retroceso, girar el rotor del alternador hacia la izquierda hasta que la marca T (1) en el rotor del alternador se alinee con la marca de referencia de distribución (2) situada en la tapa. En esta posición, el pistón está en la carrera de compresión o en la de escape.

(CT 200)

Vérifier on régler le jeu aux soupapes lorsque la moteur est froid. (En-dessous de 35°C)

1. Mettre le robinet d'essence sur la position "OFF", puis démonter le réservoir.
2. Retirer le lanceur et les couvercles de réglage des soupapes.
3. Faire tourner le rotor de l'alternateur dans le sens inverse des aiguilles d'une montre à l'aide du lanceur à réenroulement automatique jusqu'à ce que le repère T (1) sur le rotor soit en regard du repère de calage (2) se trouvant sur le couvercle. En cette position, le piston peut se trouver soit sur de compression soit sur le temps de compression soit sur le temps d'échappement.

(CT200)

Das Ventilspiel ist bei kaltem Motor (unter 35°C) zu kontrollieren und einzustellen.

1. Drehen Sie den Kraftstoffhahn zu (OFF) und entfernen Sie den Kraftstofftank.
2. Entfernen Sie den Einstellmarkendeckel und die Ventileinstellkappen.
3. Drehen Sie den Generatorrotor mit Hilfe des Rücklaufstarters um Gegenuhrzeigersinn, bis die T-Marke (1) auf dem Rotor der bezugsmarke (2) auf dem Deckel gegenübersteht. In dieser Position befindet sich der Kolben entweder im Verdichtungs- oder Ausstoßtakt.

The adjustment must be made when the piston is on top of the compression stroke and both the intake and exhaust valves are closed. This can be determined by moving the rocker arms by hand. If they are free it is an indication that the valves are closed and that the piston is on the compression stroke. If they are tight and the valves are open, rotate the altemator rotor 360° (one complete revolution) and realign the T mark to the timing index mark.

El ajuste deberá efectuarse cuando el pistón esté en la parte superior de la carrera de compresión, y las válvulas de admisión y escape estén cerradas. Esto puede determinarse moviendo los balancines con la mano. Si los balancines estuviesen libres, esto indicará que las válvulas están cerradas y que el pistón está en la carrera de compresión. Si los balancines estuviesen prietos y las válvulas abiertas, girar el rotor del alternador 360° (una vuelta completa) y vovler a alinear la marca T con la marca de referencia de distribución.

Le réglage doit être effectué lorsque le piston se trouve en haut de sa course de compression quand les soupapes d'admission et d'échappement sont fermées. Ceci peut être déterminé en déplaçant les culbuteurs à la main. S'ils sont libres, c'est le signe que les soupapes sont fermées et que le piston se trouve sur son temps de compression. S'ils résistent et si les soupapes sont ouvertes, tourner le rotor de la génératrice de 360° (un tour complet) et remettre le repère "T" Face à l'index de calage de l'allumage.

Die Einstellung muß vorgenommen werden, wenn sich der Kolben auf OT (oberer Totpumkt) im Verdichtungstakt befindet und die Ein- und Auslaßventile geschlossen sind. Dies kann festgestellt werden, indem die Kipphebel mit der Hand bewegt werden. Wenn sie sich bewegen lassen, bedeutet dies, daß die Ventile geschlossen sind und daß der Kolben auf OT im Verdichtungstakt steht. Wenn sie festsitzen und die Ventile geöffnet sind, drehen Sie den generatorrotor um 360° (eine ganze Umdrehung), bis die T-Marke wieder auf die bezugsmarke ausgerichtet ist.

4. Check the clearance of both valves by inserting a 0.05 mm (0.002 in) feeler gauge (3) between the adjusting screw and valve stem.
5. If adjustment is necessary, loosen the adjusting screw lock nut (1) and turn the screw (2) so that there is a slight resistance when the feeler gauge (3) is inserted.
6. After adjustment, tighten the lock nut while holding the adjusting screw to prevent it from turning.
7. Recheck the clearance to make sure that it has not changed.
8. Reinstall the timing mark cover and valve adjusting caps.

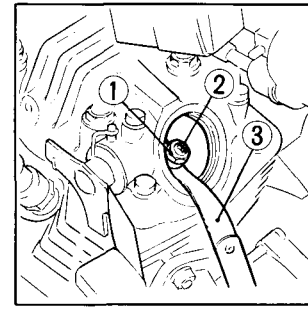

---

4. Comprobar la holgura de ambas válvulas insertando un calibre de espesores de 0,05 mm (3) entre el tornillo de ajuste y el vástago de la válvula.
5. Si fuese necesario efectuar un ajuste, aflojar la contratuerca del tornillo de ajuste (1) y girar el tornillo (2) de forma que se sienta una ligera resistencia al insertar el calibre de espesores (3).
6. Después de efectuar el ajuste, apretar la contratuerca mientras se sujeta el tornillo de ajuste para evitar que gire.
7. Volver a comprobar la altura para cerciorarse de que no haya cambios.
8. Volver a instalar la tapa de la marca de distribución y las tapas de ajuste de válvulas.

4. Vérifier le jeu aux deux soupapes en introduisant un calibre de 0,05 mm (0,002 pouce) entre la vis de réglage et la queue de soupape.
5. Si un réglage est nécessaire, desserrer le contre-écrou de la vis de réglage (1) et tourner la vis (2) de sorte que l'on puisse ressentir une légère résistance lorsque l'on introduit le calibre (3).
6. Après le réglage, serrer le contre-écrou tout en maintenant la vis de réglage pour l'empêcher de tourner.
7. Vérifier à nouveau le jeu pour s'assurer qu'il est toujours le même.
8. Remettre le couvercle de repère de calage d'avance et les capuchons de soupapes en place.

---

4. Prüfen Sie das Spiel beider Ventile, indem Sie eine 0,05 mm starke Fühlerlehre (3) zwischen Einstellschraube und Ventilschaft einführen.
5. Wenn eine Einstellung notwendig ist, lösen Sie die Gegenmutter (1) der Einstellschraube und drehen die Schraube (2), bis ein leichter Widerstand an der Fühlerlehre (3) zu spüren ist.
6. Ziehen Sie die Gegenmutter nach der Einstellung wieder fest, während Sie die Einstellschraube blockieren, damit sie sich nicht nitdrehen kann.
7. Prüfen Sie das Ventilspiel nach, um sicherzugehen, daß es sich nicht verändert hat.
8. Befestigen Sie den Einstellmarkendeckel und die Ventileinstellkappen wieder.

Starter Decompressor: (CT 185)

NOTE: Perform the starter decompressor adjustment after the valve clearance has been adjusted.

1. Remove the index mark cover and generator rotor cover.
2. Rotate the crankshaft counterclockwise and align the "T" mark on the generator rotor with the index mark on the crankcase cover. Be sure that the piston is at T.D.C. (Top Dead Center) of the compression stroke (See page **120**).
3. Measure the free play at the tip of the decompression upper lever (1). To adjust, loosen the lock nut (2) and turn the adjuster (3).

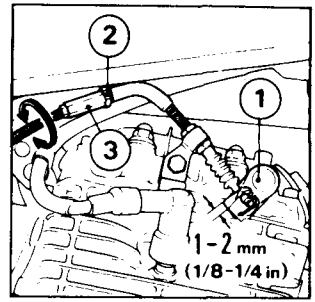

CAUTION: Excessive free play causes hard starting. Insufficient free play may cause erratic engine idle and valve burning.

Descompresor del arranque: (CT 185)

NOTA: Efectúe el ajuste del descompresor del arranque al terminar el ajuste de la luz de válvulas, de la siguiente manera:

1. Desmonte la cubierta de la marca de índice y la del rotor de generador.
2. Gire el cigüeñal en el sentido inverso del movimiento de las manecillas del reloj y alinee la marca "T" colocada en el rotor del generador con la marca de índice colocada en la cubierta del cárter. Asegúrese de que el pistón está en el PMS (punto puerto superior) de la carrera de compresión (Pág. 120).
3. Mida el juego libre en la punta de la palanca de descompresión superior (1). Para ajustarlo, afloje la contra-tuerca (2) y gire el adjustador (3).

PRECAUCION: Un juego libre demasiado grande dificulta el arranque, mientras que el demasiado pequeño puede traer movimiento errático del motor durante la marcha en vacío y quemadura de la válvula.

Décompresseur pour démarreur: (CT 185)

NOTE: Effectuer le réglage sur le décompresseur pour démarreur après avoir réglé le jeu de soupapes.

1. Enlever le couvercle de marque d'indice et celui-là du rotor de génératrice.
2. Tourner le vilebrequin au sens inverse du mouvement des aiguilles d'une montre et aligner le repère "T" se trouvant sur le rotor de génératrice avec le repère mis sur le couvercle du carter. Prendre garde que le piston est sur le PMH (point mort haut) à la fin de compression (page 121).
3. Mesurer le jeu libre à la pointe du levier de décompression supérieure (1). Pour le régler, desserrer le contre-écrou (2) et tourner le régleur (3).

PRECAUTION: Un jeu trop grand entraîne une difficulté de démarrage, en revanche, celui insuffisant entraîne des mouvements erratiques à marche au ralenti et des brûlures de soupapes.

Anlasser-Dekompressionshebel: (CT 185)

ZUR BEACHTUNG: Den Anlasser-Dekompressionshebel nach der Ventilspieleinstellung einstellen.

1. Den Indexmarkierungs- und Lichtmaschinenrotordeckel entfernen.
2. Die Kurbelwelle entgegen dem Uhrzeigersinn drehen und die "T"-Markierung am Lichtmaschinenrotor auf die Indexmarkierung am Kurbelgehäusedeckel ausrichten. Dabei ist darauf zu achten, daß sich der Kolben am oberen Totpunkt (OT) des Verdichtungshubs befindet (Seite 121).
3. Das Spiel an der Spitze des oberen Dekompressionshebels (1) messen. Zum Einstellen die Gegenmutter (2) lösen und die Einstellschraube (3) drehen.

VORSICHT: Bei zu großem Spiel ist das Anlassen schwierig. Durch zu kleines Spiel kann unregelmäßiger Motorleerlauf und Ventilabbrand verursacht werden.

Cam Chain Adjustment

1. Start the engine and set the idle speed to 1,300 rpm. (1300 min^{-1})
2. Remove the rubber cap and loosen the cam chain adjuster (1) (not the 6mm sealing bolt (2)). This will automatically apply the proper tension to the cam chain.
3. After completing the adjustment, tighten the adjuster securely.

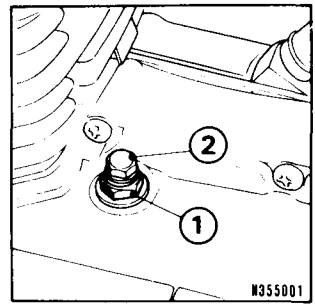

Ajuste de la cadena de levas

1. Arranque el motor y hágalo correr a vacío con una velocidad de 1.300 rpm. (1300 min^{-1})
2. Quite la tapa de caucho y afloje el ajustador de la cadena de levas (1) (no el tornillo para la junta de 6 mm (2)). Esto aplicará automáticamente una tensión apropiada a la cadena de levas.
3. Después de acabar el ajuste, apriete el ajustador firmemente.

Réglage de la chaîne de cames

1. Démarrer le moteur el le faire tourner à une vitesse de 1.300 tr/mn (1300 min^{-1})
2. Enlever le bouchon de caoutchouc et dévisser la vis de réglage de la chaîne de cames (1) (non le bouton de fixation de 6 mm (2)). Ceci appliquera automatiquement une tension adéquate à la chaîne.
3. Après avoir terminé le réglage, resserrer la vis de réglage fermement.

Einstellung der Nockenkette

1. Lassen Sie den Motor an und stellen Sie die Leerlaufdrehzahl auf 1.300 U/min ein. (1300 min^{-1})
2. Entfernen Sie die Gummischutzkappe und lösen Sie den Nockenketten-Einstellbügel (1) (nicht die 6mm-Abdichtschraube (2)). Dadurch wird die Nockenkette automatisch auf die richtige Spannung eingestellt.
3. Ziehen Sie nach Durchführung der Einstellung den Einstellbügel fest an.

Air Cleaner

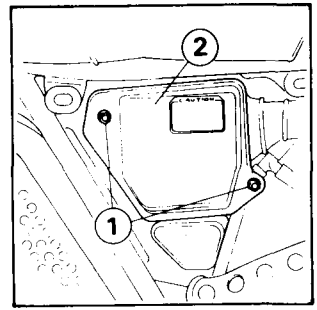

The air cleaner should be serviced at regular intervals (page 98). When riding in dusty areas, more frequent service may be necessary.

1. Remove the right side cover.
2. Remove the air cleaner cover nuts (1) and the cover (2).
3. Remove the air cleaner element (3).
4. Wash the element in non-flammable or high flash point solvent and let it dry thoroughly.

WARNING: Never use gasoline or low flash point solvents for cleaning the air cleaner element. A fire or explosion could result.

Filtro de aire

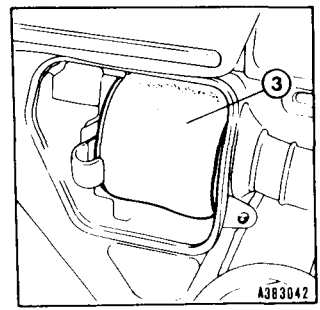

El filtro de aire deberá revisarse a intervalos regulares (página 100). Cuando se conduzca en áreas muy polvorientas, será necesario revisarlo más frecuentemente.

1. Quitar la cubierta lateral derecha.
2. Quitar los tornillos de la cubierta del filtro de aire (1) y la cubierta (2).
3. Quitar el elemento del filtro de aire (3).
4. Lavar el elemento en disolvente que no sea inflamable, o que tenga un alto punto de inflamación, y dejar que se seque por completo.

ATENCION: Nunca utilizar gasolina o disolventes de bajo punto de inflamabilidad para limpiar el elemento del filtro de aire ya que podría ocurrir un incendio o una explosión.

Filtre à air

Le filtre à air doit être entretenu régulièrement (page 102)

Si la machine est utilisée dans des endroits poussiéreux, un entretien plus fréquent pourra être nécessaire.

1. Déposser le cache droit.
2. Déposer les écrous du couvercle de filtre à air (1) et le couvercle (2).
3. Déposer l'élément de filtre à air (3).
4. Laver l'élément filtrant dans un solvant propre non inflammable ou à point d'éclair élevé, puis bien le laisser sécher.

ATTENTION: Ne jamais utiliser de l'essence ou des solvants à point d'éclair bas pour nettoyer l'élément du filtre à air. En effet, cela pourrait occasionner un feu ou une explosion.

Luftfilter

Der Luftfilter ist in regelmäßigen Abständen (Seite 104) zu warten. Bei Fahren auf staubigen Straßen kann eine häufigere Wartung erforderlich sein.

1. Die rechte Seitenabdeckung entfernen.
2. Die Luftfilterdeckelmuttern (1) und den Deckel (2) entfernen.
3. Das Luftfilterelement (3) entfernen.
4. Das Element in einem nichtentzündlichen bzw. in einem schwerentzündlichen Lösemittel reinigen und gut trocknen lassen.

WARNUNG: Auf keinen Fall Benzin oder Lösemittel mit niedrigem Flammpunkt zur Reinigung des Luftfilterelements verwenden, da dadurch ein Brand oder eine Explosion verursacht werden könnte.

5. Soak the element in clean gear oil (SAE 80 or 90) until saturated. Then squeeze it to remove the excess.
6. Install the air cleaner element, by reversing the removal procedure.

---

5. Empapar el elemento en aceite limpio de engranajes (SAE 80 o 90) hasta que quede saturado. Luego estrujarlo para quitar el exceso.
6. Instalar el elemento del filtro de aire siguiendo el proceso de desmontaje pero a la inversa.

5. Tremper l'élément filtrant dans de l'huile pour engrenages propre (SAE 80 ou 90) jusqu'à ce qu'il en soit imbibé. L'essorer ensuite pour en faire sortir l'huile en excès.
6. Pour la repose de l'élément du filtre à air, procéder à l'inverse de la dépose.

---

5. Das Element in sauberes Getriebeöl (SAE 80 oder 90) tauchen, bis es vollgesaugt ist. Dann überschüssiges öl herausdrücken.
6. Das Luftfilterelement in der umgekehrten Ausbaureihenfolge einbauen.

Throttle Operation

1. Check for smooth rotation of the throttle grip from the fully open to the fully closed position at both full steering positions.
2. Check the throttle grip free play at the grip. Standard free play should be approx. 10–15° of the grip rotation. To adjust the play, loosen the lock nut (1) and turn the adjuster (2).

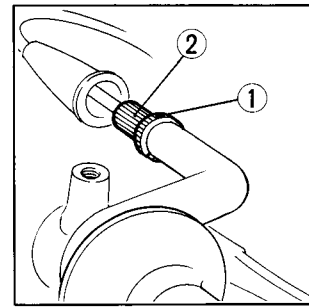

Operación del acelerador

1. Verifique el giro suave del puño del acelerador de la posición completamente abierta a la posición completamente cerrada, en ambas posiciones extremas de la dirección.
2. Revise el juego del puño del acelerador. El juego libre estándar deberá ser de 10–15°, aproximadamente, del giro del puño. Para ajustar el juego, afloje la contra-tuerca (1) y haga girar el ajustador (2).

Fonctionnement de la poignée des gaz

1. Vérifier la bonne rotation de la poignée des gaz de la position de pleine admission à celle de fermeture complète, en deux positions extrêmes de direction.
2. Vérifier le jeu de la poignée des gaz. Le jeu standard doit être de 10–15° environ d'un tour de la poignée. Pour régler le jeu, desserrer le contre-écrou (1) et faire tourner le régleur (2).

Bedienung des Gasdrehgriffes

1. Lassen Sie den Motor mit Leerlaufdrehzahl laufen und bewegen dabei den Lenker von Anschlag zu Anschlag. Dabei darf sich die Motordrehzahl nicht verandern. Erhoht sich dabei die Motordrehzahl, muß das Verlegen der Gaszuge uberpruft werden.
2. Überprüfen Sie des Spiel des Gasdrehgriffes. Das normale Spiel am Grifflansch sollte ungefähr 10–15° der Griffdrehung. Zum Einstellen des Spiels lösen Sie die Gegenmutter (1) und drehen die Einstellschraube (2).

Carburetor Adjustment

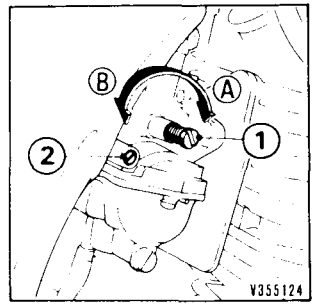

1. Start and warm up the engine to normal operating temperature.
2. Set the engine idle speed to 1,300 rpm (min^{-1}) by adjusting the stop screw (1). Turning the stop screw in the (A) direction will increase the engine rpm, and turning in the (B) direction will result in a decrease.
3. Turn the air screw (2) clockwise until the engine misses or decreases in speed, then counterclockwise until the engine again misses or decreases in speed. Set the air screw exactly between these two extreme positions to adjust fuel mixture. Usually the correct setting will be found to be 1-7/8turns open from a fully closed position.
4. If the idle speed changes after adjusting fuel mixture, readjust the idle speed by turning the stop screw.

Ajuste del carburador

1. Arranque y caliente el motor hasta llegar a la temperature normal de funcionamiento.
2. Ajuste la velocidad del motor a 1.300 rpm (min^{-1}) cuando marche en vació, mediante el tornillo de tope (1). Haga girar el toriillo de tope en la dirección (A), y la velocidad del motor será aumentada; y en la dirección (B), reducida.
3. Haga girar el tornillo de aire (2) a la derecha hasta que se siente un aumento de velocidad del motor, luego, hágalo girar a la izquierda hasta que ocurra lo mismo. Fije el tornillo de aire en el punto exactamente medio de las dos extremidades referidas arriba, para obtener la mejor mezcla de combustible. Por lo usual, la mejor posición se encuentra en el punto 1-7/8 vueltas de la posición completamente cerrada.
4. Si la velocidad de marcha en vacío fluctua después de ajustar la mezcla de combustible, reajuste la velocidad de marcha en vacío haciendo girar el tornillo de tope.

Réglage du carburateur

1. Démarrer et faire chauffer le moteur jusqu'à ce qu'il atteint la température normale de fonctionnement.
2. Ajuster la vitesse du moteur au ralenti à 1.300 tr/mn (min^{-1}) en réglant la vis d'arrêt (1). Faire tourner la vis d'arrêt dans la direction (A), et la vitesse du moteur sera augmentée; et en revanche, le faire tourner dans le sens contraire (B), la vitesse sera réduite.
3. Faire tourner la vis d'air (2) au sens du mouvement des aiguilles d'une montre jusqu'à ce qu'on peut entendre le ralentissement du moteur, ensuite la faire tourner au sens inverse jusqu'à ce qu'on entend le ralentissement du moteur. Fixer la vis d'air exactement au point central entre ces deux extrémités, pour obtenir une mélange optimum d'essence. En général, le point correct de réglage se trouve à 1–7/8 tours de la position complètement fermée.
4. Si la vitesse de marche au vide oscille après la modification de mélange d'essence, régler à nouveau la vitesse de marche au vide en faisant tourner la vis d'arrêt.

Einstellung des Vergasers

1. Lassen Sie den Motor an und warten Sie, bis er sich auf normale Betriebstemperatur erwärmt hat.
2. Stellen Sie die Drehzahl des Motors im Leerlauf durch entsprechendes Drehen der Anschlagschraube (1) auf 1.300 U/min. (min^{-1}) ein. Durch Drehen der Anschlagschraube in Richtung (A) wird die Drehzahl erhöht und durch Drehen in Richtung (B) verringert.
3. Drehen Sie die Luftschraube (2) im Uhrzeigersinn, bis Sie hören, daß der Motor Fehlzündungen hat oder dessen Drehzahl niedriger wird, und dann entgegen dem Uhrzeigersinn, bis der Motor wieder Fehlzündungen hat oder dessen Drehzahl niedriger wird. Stellen Sie die Luftschraube genau zwischen diesen beiden extremen Positionen ein, um das Kraftstoffgemisch richtig einzustellen. Normalerweise wird die richtige Einstellung durch 1–7/8 Drehungen zum Öffnen von einer ganz geschlossenen Position aus erzielt.
4. Falls sich die Leerlaufdrehzahl nach Einstellung des Kraftstoffgemisches ändert, stellen Sie die Leerlaufdrehzahl durch Drehen der Anschlagschraube nochmals ein.

Clutch Adjustment: (CT 185)

1. The normal clutch lever free play should be 10–20mm (0.4–0.8 in.) at the lever end. If adjustment is necessary, loosen the lock nut (1) on the lower adjuster (2) and make the major adjustments.
   Turning the adjuster in direction (A) will decrease the free play of the clutch lever.
2. Minor adjustments can also be made in the same manner at the upper adjuster (3).

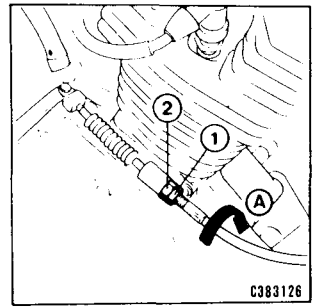

Ajuste del embrague: (CT 185)

1. El juego normal de la palanca del embrague deberá ser de 10–20 mm. Cuando se necesite un ajuste, aflojar la tuerca fiadora (1) situada en el ajustador inferior (2) y efectuar el ajuste. Hacer girar el ajustador en una dirección de (A), y el juego de la palanca del embrague será reducido.
2. Los ajustes menos importantes pueden también llevarse a cabo del mismo modo en el ajustador superior (3).

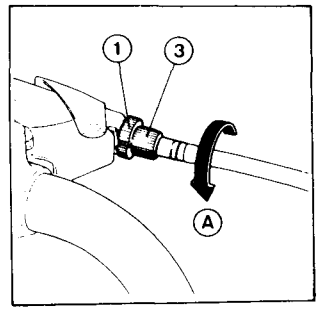

Réglage de l'embrayage: (CT 185)

1. Le jeu normal du levier de l'embrayage doit être de 10–20 mm. Au cas où un réglage est nécessaire, desserrer le contre-écrou (1) situé sur le régulateur inférieur (2) et effectuer le réglage. Tourner le régulateur dans la direction de (A), et le jeu du levier de l'embrayage sera diminué.
2. Les réglages mineurs peuvent s'effectuer dans la même manière pour le régulateur supérieur (3).

Einstellen der Kupplung: (CT 185)

1. Das normale Kupplungshebelspiel sollte am Hebelende 10–20mm betragen. Falls eine Einstellung erforderlich ist, lösen Sie die Sperrmutter (1) am unteren Einstellteil (2) und nehmen die Einstellung vor.
   Durch Drehen des Einstellbügels in Richtung (A) wird das Spiel des Kupplungshebels verringert.
2. Kleiner Einstellungen können auf dieselbe Weise an der oberen Einstellmutter (3) vorgenommen werden.

(CT 200)

1. Make sure the ignition switch is OFF.
2. Loosen the lock nut (1), and turn the clutch adjuster (2) counterclockwise until you feel resistance. Then turn 1/4 turn clockwise, and tighten the lock nut to hold the adjuster in this position.
3. After adjustment, start the engine and test ride the CT 200 to be certain that the clutch is operating properly.

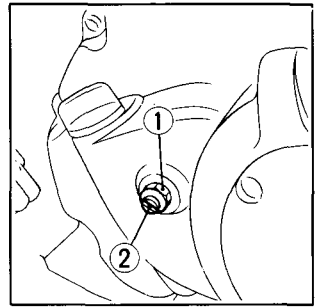

(CT200)

1. Cerciorarse de que el interruptor del encendido esté en la posición OFF.
2. Aflojar la contratuerca (1) y girar el regulador del embrague (2) hacia la izquierda hasta que se sienta cierta resistencia. Luego, girarlo hacia la derecha 1/4 de vuelta y apretar la contratuerca para sujetar el regulador en esa posición.
3. Después de finalizado el ajuste, arrancar el motor y conducir la CT200 para asegurarse de que el embrague funcione correctamente.

(CT 200)

1. S'assurer que l'interrupteur d'allumage/arrêt du moteur soit sur "OFF" (désenclenché).
2. Desserrer le contre-écrou (2), et tourner la vis de réglage (1) dans le sens inverse des aiguilles d'une montre jusqu'à ce que l'on sente une résistance. Revenir ensuite en arrière dé 1/4 de tour, puis resserrer le contre-écrou pour bloquer la vis de réglage sur cette position.
3. Après le réglage, mettre le moteur en marche, et faire un essai avec la CT200 pour s'assurer que l'embrayage fonctionne correctement.

(CT 200)

1. Vergewissern Sie sich, daß der Zündschalter auf OFF steht.
2. Lösen Sie die Gegenmutter (1) und drehen Sie den Kupplungseinsteller (2) im Gegenuhrzeigersinn, bis Sie Widerstand spüren. Drehen Sie dann den Einsteller um 1/4 Umdrehung im Uhrzeigersinn und ziehen Sie die Gegenmutter an, um den Einsteller in dieser Position zu halten.
3. Starten Sie nach der Einstellung den Motor und machen Sie mit der CT200 eine Probefahrt, um sicherzugehen, daß die Kupplung einwandfrei funktioniert.

Drive Chain

Drive chain adjustment:

Check the drive chain for wear and tension. If it appears dry, apply a lubricant.

1. Place the motorcycle on a support block to raise the rear wheel off the ground. Shift the transmission into neutral.
2. Move the chain (1) up and down with your fingers at a point midway between the sprockets. Adjust slack so that it is approx. 20mm (¾ in.).

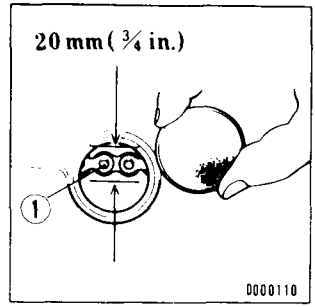

Cadena de transmisión

Adjuste de la cadena de transmisión:

Compruebe el desgaste y la tensión de la cadena de transmisión. Lubrique la si está seca.

1. Coloque la moto sobre un bloque de soporte para levantar la rueda trasera sobre el suelo. Coloque la palanca de mando de transmisión en la posición de punto muerto.
2. Empuje la cadena (1) hacia arriba y hacia abajo con los dedos por un punto medio de las dos catalinas. Ajuste la flecha de modo que ésta se haga 20 mm, aproximadamente.

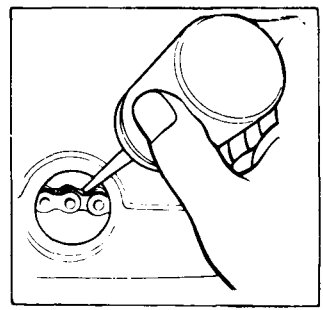

Chaîne de transmission

Réglage de la chaîne de transmission:

Vérifier si la chaîne de transmission n'est pas usée et si sa tension est correcte. Si elle est sèche, la graisser.

1. Mettre la moto sur un bloc de support pour soulever la roue AR au-dessus du sol.
   Passer le levier de commande de transmission au point mort.
2. Pousser la chaîne (1) vers le haut et vers le bas avec les doigts à mi-distance entre les deux barbotins.
   Régler la flèche de sorte qu'elle devienne 20 mm environ.

Antriebskette

Einstellung der Antriebskette:

Die Antriebskette auf abnutzung und Spannung überprüfen. Ein Schmiermittel auftragen, wenn die Kette trocken zu sein scheint.

1. Bocken Sie das Motorrad auf einer Unterlage auf, damit das Vorderrad vom Boden abgehoben wird.
   Schalten Sie das Getriebe auf Leerlauf.
2. Bewegen Sie die Kette (1) mit Ihren Fingern in der Mitte zwischen den Kettenradern auf und ab.
   Stellen das Spiel (Durchhang) so ein, daß es ungefähr 20 mm betragt.

3. To adjust the drive chain:
   a. Remove the cotter pin (2) and loosen the rear axle nut (3).
   b. Turn the adjusting nuts (4) as necessary.
   c. Make sure the chain adjusters on both sides are at same index mark (5) locations. Tighten the rear axle nut.
      Rear axle nut torque: 40–60N.m (4.0–6.0kg-m, 29–43 ft-lb)
   d. Check the rear brake pedal free play and adjust as necessary.

   CAUTION: Always replace used cotter pin with a new one.

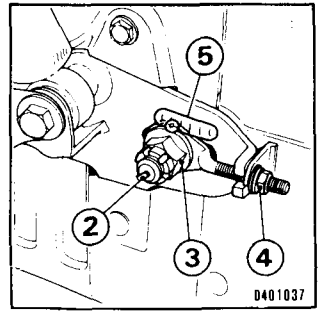

---

3. Para ajustar la cadena de transmisión:
   a. Quite la clavija hendida (2) y afloje la tuerca del puente trasero (3).
   b. Haga girar las tuercas de ajuste (4), si necesario.
   c. Asegurese de que los ajustadores de cadenas en ambos lados se queden enlas mismas marcas (5). Apriete la tuerca del puente trasero. Revise la flecha de la cadena de transmision otra vez.
      Torsión de la tuerca del eje: 40–60N.m (4,0–6,0 kg-m)
   d. Revise el juego libre del pedal de freno trasero y ajústelo si es necesario.

PRECAUCION : Siempre reemplace la chaveta hendida usada por una nueva.

3. Pour régler la chaîne de transmission:
   a. Enlever la goupille (2) et desserrer l'écrou de l'essieu arrière (3).
   b. Tourner les écrous de réglage (4) pour régler la tension de la chaîne.
   c. S'assurer que les régulateurs de chaîne sur les deux côtés se trouvent sur les mêmes repères (5). Serrer l'ecrou du pont-arrière. Vérifier de nouveau la flèche de la chaîne de transmission.
      Couple de serrage: 40à 60N.m (4,0 à 6,0 kg-m)
   d. Vérifier le jeu libre de la pédale de frein AR et le régler en cas de besoin.

PRECAUTION: Toujours remplacer la goupille usagée par une neuve.

---

3. Die Spannung der Antriebskette kann wie folgt eingestellt werden:
   a. Entfernen Sie den Splint (2) und lösen Sie die Hinterachsmutter (3).
   b. Drehen sie die Reguliermuttern (4) nach Bedarf ein.
   c. Vergewissern Sie sich, dass die ketteneinstellbugel auf beiden Seiten auf dieselbe Markierung (5) eingestellt sind. Ziehen Sie die Hinterradachsmutter wieder an. Überprüfen Sie nochmals das Spiel (Durchhang) der Antriebskette.
      Achsmutteranzugsmoment: 40–60N.m (4,0–6,0kg-m)
   d. Überprüfen Sie das Spiel des Hinterrad-Bremspedals und stellen Sie es entsprechednd ein. falls erforderlich.

VORSICHT: Ersetzen Sie einen gebrauchten Splint immer durch einen neuen.

Drive chain lubrication:

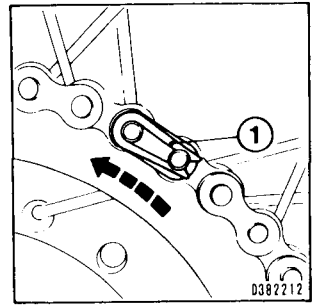

1. Remove the chain case and carefully remove the master link retaining clip (1) with pliers. Remove the drive chain by removing the master link.
2. Clean the drive chain in solvent and allow to dry.
3. Inspect the chain for wear (sloppy joints), stiffness and binding at the joints, and broken or separated rollers. If damaged or worn, the chain should be replaced.
4. Lubricate the drive chain by applying a liberal amount of good engine oil or chain lubricants.
5. Reinstall and adjust the drive chain.

NOTE: **Install the retaining clip so that the closed end of the clip (1) is in the normal direction of rotation.**

Lubrificación de la cadena de transmisión:

1. Quite la guía de la cadena y desarme cuidadosamente el clip que retiene el eslabón de cadena principal (1) con alicates. Desarme la cadena de transmisión quitando el eslabón de cadena principal.
2. Lave la cadena de transmisión en una solución y déjela secar.
3. Verifique el estado de desgaste de la cadena (las juntas aflojadas), rigidez y adhesión en las juntas y los rolletes rotos o desunidos.
   Si la cadena está dañada o desgastada más allá del limite, deberá reemplazarse por una nueva.
4. Lubrifique cadena de transmisión aplicando una cantidad libre del aceite para motor o del lubrificante de cadena de alta calidad.
5. Remonte y ajuste la cadena de transmisión.
   NOTA: **Fije el clip de retención de modo que la extremidad cerrada del clipe (1) sea in la dirección normal de rotación.**

Lubrification de la chaîne de transmission:

1. Déposer la carter de chaîne et déposer avec soin le clip qui retient le maillon principal (1) avec une pince. Démonter la chaîne de transmission en enlevant le maillon principal.
2. Laver la chaîne de transmission dans une solution et la laisser à sécher.
3. Vérifier l'état d'usure de la chaîne (joints desserrés), la rigidité et l'adhésion dans les joints, et les rouleaux cassés ou désunis.
   Si la chaîne se trouve endommagée ou usée au-delà de la limite pré-déterminée, il faut remplacer celle-ci par une nouvelle.
4. Lubrifier la chaîne de transmission en l'appliquant une quantité libre de l'huile moteur ou du lubrifiant de chaîne de bonne qualité.
5. Remonter et régler la chaîne de transmission
   NOTE: Fixer le clip de retenue de sorte que l'extrémité fermée du clip (1) soit dans la direction normale de tour.

Schmieren der Antriebskette:

1. Den Kettenschutz abnehmen und entfernen Sie vorsichtig mit einer Zange die Hauptglied-Halterklammer (1). Nehmen Sie die Kette ab, indem Sie das Hauptglied entfernen.
2. Reinigen Sie die Antriebskette in einem Losungsmittel und lassen Sie diese trocknen.
3. Überprüfen Sie die Kette, ob Abnutzungserscheinungen (Verbindungsstellen mit zu viel Spiel), Unbeweglichkeit und Klemmen an den Verbindungsstellen festzustellen und ob gerissene oder abgetrennte Rollen vorhanden sind.
   Falls die Kette beschädigt oder abgenutzt ist, sollte sie durch eine neue ersetzt werden.
4. Olen Sie die Antriebskette, indem Sie eine reichlich bemessene Menge guten Motorenöls oder Kettenschmierfetts auftragen.
5. Bringen Sie die Antriebskette wieder an und stellen Sie die richtige Kettenspannung ein.
   ZUR BEACHTUNG: Bringen Sie die Halteklammer (1) so an, daß sich deren geschlossenes Ende in normaler Drehrichtung befindet.

Brakes

Front brake adjustment:

Raise the front wheel off the ground by placing a support block under the engine, spin the front wheel by hand and measure the distance the front brake lever must be moved before the brake starts to engage. Free play, measured at the tip of the brake lever, should be maintained at 20–30mm (0.8–1.2 in.). Major adjustments should be made using the lower adjuster (1) at the front wheel. Minor adjustments can be made with the upper adjuster (2) on the brake lever.

To adjust, loosen the lock nut (3) and turn the adjuster (1) or (2). Turning the adjuster in direction (A) will decrease the free play.

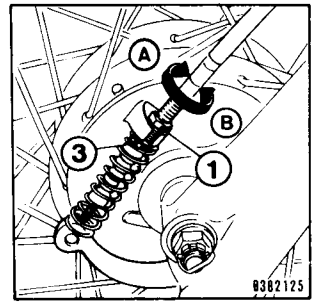

Frenos

Adjuste del freno delantero:

Levante la rueda delantera del suelo colocando un bloque de soporte debajo del motor, haga girar la rueda delantera a la mano y mida el juego libre de la palanca de freno delantero.

El juego libre, medido a la extremidad de la palanca de freno, deberá mantenerse de 20–30 mm. Los ajustes mayores debrerán efectuarse utilizando el ajustador inferior (1) para la rueda delantera. Los ajustes menores podán efectuarse con el ajustador superior (2) para la palanca de freno. Para ajustar el freno, aflojar la tuerca fiadora (3) y hacer girar el ajustador (1) o (2). Gire el adjustador en la dirección de (A) y se reducirá el juego libre.

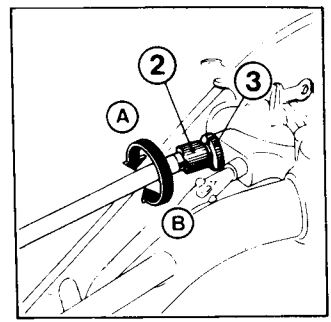

Freins

Réglage du frein avant:

Soulever la roue AV au-dessus du sol en plaçant une cale sous le moteur, faire toruner la roue AV à la main, et mesurer le jeu libre du levier de frein AV.

Le jeu libre correct, mesuré à l'extrémité du levier de frein, doit être maintenu à 20–30 mm. Les réglage majeurs devront s'effectuer en utilisant le régulateur inférieur (1) pour la roue avant, tandis que les réglages mineurs s'effectuent avec le régulateur supéfieur (2) pour le levier du frein. Pour le régler, desserrer le contre-écrou (3) et tourner le régulateur (1) ou (2). Tourner le régulateur dans le sens de (A), et le jeu libre sera réduit.

Bremsen

Einstellung der Vorderradbremse:

Heben Sie das Vorderrad vom Boden ab, indem Sie eine passende Unterlage unter den Motor schieben, drehen Sie das Vorderrad von Hand und messen Sie den Weg, um den der Vorderrad-Bremshebel bewegt werden muß, bis die Bremse anspricht.

Das an der Spitze des Bremshebels gemessene Spiel sollte 20–30 mm betragen. Größere Einstellungen sollten mit Hilfe der unteren Reguliermutter (1) am Vorderrad vorgenommen werden. Kleinere Einstellungen können mit Hilfe der oberen Reguliermutter (2) am Bremshebel vorgenommen werden. Um diese Einstellung vorzunehmen, lösen Sie die Gegenmutter (3) und drehen die Reguliermuttern (1) und (2). Durch Drehen der Reguliermutter in Richtung (A) wird das Spiel verringert.

Rear brake adjustment: (CT 185)

The stopper bolt (1) is provided to allow adjustment of the pedal height. To adjust the pedal height. loosen the lock nut (2) and turn the stopper bolt.
It is important to have the free play checked regularly. Correct free travel is 25 mm (1 in.).
To check, place the motorcycle on a support block to raise the rear wheel off the ground, rotate the wheel by hand and note the distance the pedal can be pushed before the brake holds. Adjustment is made by turning the nut (3) either in or out as necessary. Turn clockwise to decrease the free play.

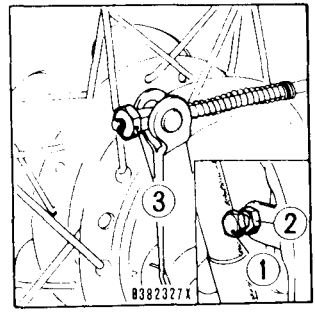

Ajuste del freno trasero: (CT 185)

El tornillo de tope (1) sirve de ajustar la altura del pedal. Para ajustar el freno trasero, afloje la contra-tuerca (2), y luego, gire el tornillo de tope.
Es importante verificar el juego libre regularmente. El juego libre correcto es de 25 mm.

Para revisar, coloque la moto sobre un bloque de soporte para levantar la rueda trasera del suelo. Haga girar la rueda manualmente y observar la distancia que se desplaza el pedal cuando está empujado antes de que entrará el freno en funcionamiento. El ajuste se efectúa haciendo girar la tuerca (3) hacia el interior o hacia el exterior según se lo requiera el caso. Para reducir el juego libre, haga girar en la dirección del movimiento del las agujas de un reloj.

Réglage du Frein Arrière: (CT 185)

Le boulon d'arrêt (1) sert à régler la hauteur de la pédale. Pour régler le frein arriére, desserrer le contre-écrou (2) puis tourner le boulon d'arrêt.
Il est important que le jeu libre du frein arrière soit vérifie régulièrement. Le jeu libre correct est de 25 mm.

Pour vérifier, mettre la moto sur une cale et soulever la roue AR au-dessus du sol, faire toruner la roue à la main et noter la distance que parcourt l'extremité de la pédale lorsqu'elle est enfoncée, avant que le frein entre en prise. Le réglage est effectué en tournant l'écrou (3) vers l'intérieur ou l'extérieur selon la nécessité. *Pour diminuer le jeu libre tourner dans le sens de l'aiguille d'une montre.*

Einstellung der Hinterradbremse: (CT 185)

Mit Hilfe des Arretierbolzens (1) kann die Pedalhöhe einreguliert werden. Zum Einstellen der Hinterradbremse wird die Gegenmutter (2) gelöst und der Arretierbolzen gedreht.
Es ist von grösster Wichtigkeit, dass das Spiel der Hinterradbremse regelmässig kontrolliert wird. Das korrekte Spiel sollte zwischen 25 mm liegen. Um diese Überprüfung vorzunehmen, bocken Sie das Motorrad auf einer passenden Unterlage auf, damit das Hinterrad vom Boden abgehoben wird, und das Hinterrad von Hand gedreht, und der Weg des Bremspedals bevor die Bremse anspricht gemessen. Die Einstellung wird durch Hinein-oder Herausschrauben der Reguliermutter (3) nach Bedraf vorgenommen. Um den Pedalweg zu verringern wird die Mutter im Uhrzeigersinn gedreht.

Rear brake pedal: (CT 200)

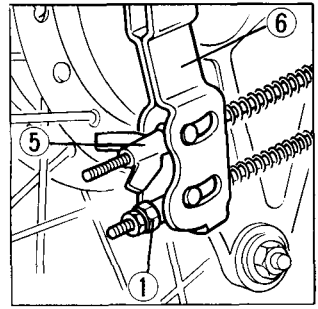

Measure the distance the rear brake pedal moves before that brake starts to take hold. Free play, measured at the end of the pedal, should be 20—30 mm (3/4—1-1/4 in.). Adjust by turning the brake pedal adjusting nut (1) located on the brake operating rod at the rear of the frame.

NOTE: Make sure the cut-out on the adjusting nut is seated on the brake arm pin.

Readjust rear brake lever free play after the rear brake pedal has been adjusted.

Other Checks:

Make sure the brake arm, spring, and fasteners are in good condition.

Pedal del freno trasero: (CT200)

Medir la distancia que se mueve el pedal del freno trasero antes de que el freno empiece a frenar.

El juego libre, medido en el extremo del pedal, deberá ser de 20 a 30 mm.

Ajustar girando la tuerca de ajuste del pedal del freno (1) situada en la varilla de operación del freno, en la parte trasera del bastidor.

NOTA:

Cerciorarse de que el corte en la tuerca de ajuste esté asentado en el pasador del brazo del freno.

Reajustar el juego libre de la palanca del freno trasero después de haber ajustado el pedal del freno trasero:

Otras comprobaciones.

Asegurarse de que el brazo del freno, resorte y dispositivos de fijación estén en buenas condiciones.

Pédale de frein arrière: (CT 200)

Mesurer la curse que la pédale de frein arrière parcourt avant que celui-ci ne commence à fonctionner. La garde, mesurée à l'extrémité de la pédale, doit être de 20 à 30 mm (3/4 à 1-1/4 pouce). Régler en faisant tourner l'écrou de réglage (1) situer sur la tringle de commande de frein à l'arrière du cadre.

NOTE: Veiller à ce que la découpe de l'écrou de réglage soit assise sur l'axe de bras d'ancrage de frein. Régler de nouveau la garde du lvier de frein arrière après avoir réglé la pédale de frein arrière.

Autres contrôles:

S'assurer que le bras de frein, le ressort et les fixations sont en bon état.

Hinterrad-Bremspedal: (CT200)

Messen Sie die Strecke, die das Bremspedal zurücklegt, bevor die Bremse anspricht.

Das am Ende des Pedals zu messende Spiel sollte 20—30 mm betragen.

Zum Einstellen drehen Sie die Bremspedal-Einstellmutter (1) auf der Bremsstange am hinteren Rahmenende.

ZUR BEACHTUNG:

Vergewissern Sie sich, daß der Ausschnitt der Einstellmutter auf dem Stift des Bremsnockenhebels aufsitzt.

Das Hinterradbremshebelspiel einstellen, nachdem das Hinterradbremspedal eingestellt wurde.

Sonstige Kontrollen:

Vergewissen Sie sich, daß Bremsnockenhebel, Feder und Befestigungsteile in gutem Zustand sind.

Rear brake lever/Parking brake: (CT200)

Measure the distance the rear brake lever moves before the brake starts to take hold. Free play, measured at the tip of the brake lever (2), should be within 20—30 mm (3/4—1-1/4 in.). Minor adjustments can be made with the cable adjuster (4) on the from brake lever. Loosen the lock nut (3) and turn the front brake cable adjuster (4). Major adjustments should be made using the lower adjuster (5) located on the brake arm (6).

Readjust rear brake pedal free play after the rear brake lever has been adjusted.

Other Checks:

Check the brake cable for kinks or signs of wear that could cause sticking or failure. Lubricate the brake cable with a commercially available cable lubricant to prevent wear and corrosion. Make sure the brake arm, spring, and fasteners are in good condition.

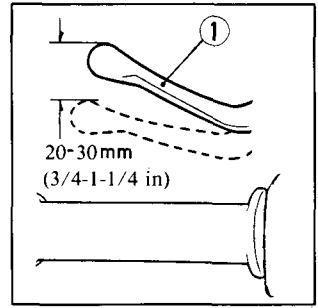

Palanca del freno trasero/freno de estacionamiento (CT200)

Medir la distancia que se mueve la palanca del freno trasero antes de que el freno empiece a frenar.

El juego libre, medido en la punta de la palanca (2), debe ser de entre 20 y 30 mm. Los ajustes menores pueden efectuarse con el regulador del cable (4) situado en la palanca del freno delantero. Aflojar la contratuerca (3) y girar el regulador del cable del freno delantero (4). Los ajustes importantes deben efectuarse utilizando el regulador inferior (5) situado en la palanca del freno (6).

Reajustar el juego libre del pedal del freno trasero después de haber ajustado la palanca del freno trasero.

Otras comprobaciones:

Comprobar l cable del freno por si estuviese retorcido o desgastado, lo que podría causar adhesiones o fallos. Lubricar el cable del freno con un lubricante de cables disponible en el comercio del ramo para evitar el desgaste prematuro y la corrosión.

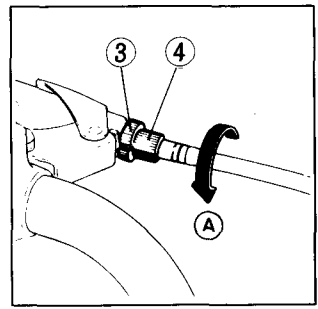

Levier de frein arrière/frein de stationnement: (CT 200)

Mesurer la course que le levier de frein arrière parcourt avant que le frein ne commence à fonctionner.
La garde, mesurée à l'extrémité du levier de frein (2) doit être de l'ordre de 20 à 30 mm (3/4 à 1 – 1/4 de pouce). Les petits réglages peuvent être effectués avec le tendeur de cable (4) se trouvant sur le levier du frein avant. Desserrer le contre-écrou (3) et jouer sur le tendeur. Les réglages importants doivent être effectués en utilisant le tendeur imférieur (5).
Régler de nouveau la garde de la pédale de frein arrière après avoir réglé le levier de frein arrière.

Autres contrôles:

Contrôler le câble de frein afin de repérer d'éventuels entortillements ou signes d'usure pouvant entraîner
Graisser le câble de frein à l'aide d'un lubrifiant pour câbles disponible dans le commerce, ceci afin d'éviter la corrosion et l'usure prematurées.
S'assurer que

Hinterrad-Bremshebel/Handbremse: (CT200)

Messen Sie die Strecke, die der Bremshebel zurücklegt, bevor die Bremse anzusprechen beginnt.
Das am Ende des Hebels (2) zu messende Spiel sollte 20—30 mm betragen. Kleinere Einstellungen können mit dem Seilzugeinsteller (4) am vorderen Bremshebel vorgenommen werden. Lösen Sie die Gegenmutter (3) und drehen Sie den vorderen Bremsseilzugeinsteller (4). Größere Einstellungen sollten mit Hilfe des unteren Einstellers (5) am Bremsnockenhebel (6) vorgenommen werden.
Das Hinterradbremshebelspiel einstellen, nachdem das Hinterradbremspedal eingestellt wurde.
Sonstige Kontrollen:
Überprüfen Sie das Bremsseil auf Knicke oder Anzeichen von Verschleiß, welche Klemmen oder Versagen der Bremse verursachen können. Schmieren Sie das Bremsseil mit einem handelsüblichen Seilzugschmiermittel, um frühzeitigen Verschleiß und Korrosion zu verhüten.
Vergewissern Sie sich, daß Bremsnockenhebel, Feder und Befestigungsteile in gutem Zustand sind.

Brake wear indicator:

With the brake pedal held down, check to see that the arrow (1) is not aligned with the reference mark (2). If the arrow (1) aligns with the mark (2), replace the brake shoes with new ones.
NOTE: When the brake service is neccessary, see your authorized Honda dealer. Use only genuine Honda parts or its equivalent.

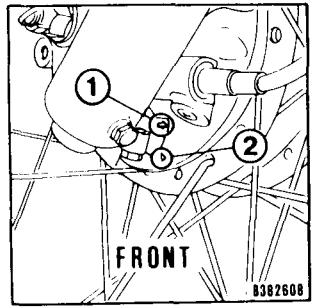

(CT 185, CT 200)

Indicador de desgaste:

Pisando el pedal de freno, verifique para ver si se alinea la flecha (1) con la marca de referencia (2). Si la flecha (1) se alinea con la marca (2), reemplace las zapatas de freno por unas nuevas.
NOTA: Cuand necesite servicio de frenos, vea a su agente autorizado HONDA. Use solamente requestos legítimos HONDA.

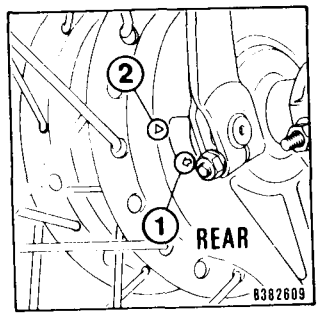

(CT 185)

Indicateur d'usure:

En appuyant sur la pédate de frein, vérifier si la flèche (I) soit alignée avec la marque de référence (2).

Si la flèche (1) est alignée avec la marque (2), remplacer les sabots de frein par des nouveaux.

NOTE: N'utiliser que des sabots de frein de rechange d'origing HONDA fournies par le concessionnaire HONDA. Au cas où un service d'entretien est nécessaire pour les freins, consulter votre concessionnaire HONDA.

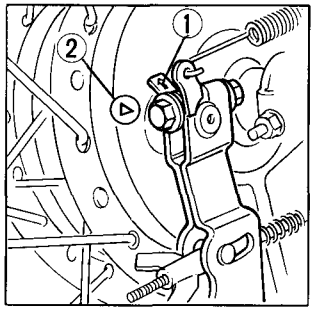

(CT 200)

Abnutzungsanzeiger:

Vergewissern Sie sich bei niedergedrücktem Bremspedal, daß der Pfeil (1) nicht auf die Bezugsmarkirung (2) ausgerichtet ist. Falls der Pfeil (1) auf die Markierung (2) ausgerichtet ist, ersetzen Sie die Bremsbeläge durch neue.

ZUR BEACHTUNG: Verwenden Sie unr Original-Bremsbeläge von Honda, die bei Honda-Fachhändlern vorrätig sind. Setzen Sie sich mit Ihrem Honda-Händler in Verbindung, falls die Bremsen überholt werden müssen.

Front and Rear Suspension Inspection

1. Check the front fork assembly by locking the front brake and pumping the fork up and down vigorously. Suspension action should be smooth and there must be no oil seepage.
2. Check for play in the swingarm by moving the rear wheel sideways.
3. Carefully inspect all front and rear suspension fasteners for tightness.

Inspección de las suspensiones delantera y trasera

1. Revise el conjunto de horquilla delantera bloqueando el freno delantero y bombeando la horquilla hacia arriba y abajo vigorosamente. La acción de la suspensión deberá ser suave y no deberá haber ninguna filtración del aceite.
2. Para comprobar el juego en el brazo oscilante, mover lateralmente la rueda trasera.
3. Inspeccione cuidadosamente el ajuste de todos los sujetadores de las suspensiones delantera y trasera.

Inspection des suspensions avant et arrière

1. Vérifier l'ensemble de fourche avant en bloquant le frein avant et en pompant la fourche vers le haut et vers le bas vigoreusement. L'action de la suspension doit être sans à-coups et il ne faut pas exister aucune infiltration de l'huile.
2. Faire bouger la roue arrière d'un côté sur l'autre pour vérifier si il n'y a pas du jeu dans le bras oscillant.
3. Vérifier soigneusement l'état de serrage des visseries des suspensions avant et arrière.

Überprüfung der vorderen und hinteren Federung

1. Überprüfen Sie den Aufbau der vorderen Gabel, indem Sie die Vorderradbremse anziehen und die Gabel kräftig nach oben und unten drücken. Die Federwirkung sollte gleichmäßig sein und kein Öl darf auslaufen.
2. Das Hinterrad seitlich hin- und her rütteln, um festzustellen, ob Spiel in der Schwinge vorhanden ist.
3. Prüfen Sie sorgfältig nach, ob alle Schrauben und Muttern der Vorder- und Hinterradfederung fest angezogen sind.

Front Wheel Removal

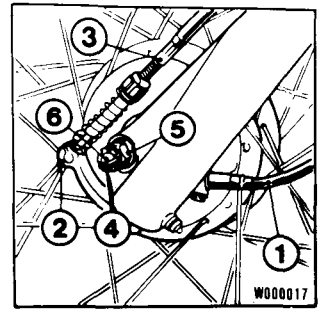

1. Raise the wheel off the ground by placing a support under the engine.
2. Remove the speedometer cable (1) from the front wheel hub assembly.
3. Remove the cotter pin (2) and disconnect the brake cable (3) from the brake arm.
4. Remove the cotter pin (4) and axle nut (5) and pull out the front axle (6).
5. Remove the front wheel.
6. To install, reverse the removal procedure.

CAUTION: Always replace used cotter pins with new ones. Axle nut torque: 35–50 N.m (3.5–5.0 kg-m, 26–36 lbs-ft).

Desmontaje de la rueda delantera

1. Levante la rueda desde el suelo colocando un suporte debajo del motor.
2. Quite los cables (1) del indicador de velocidad desde el conjunto de cubo de la rueda delantera.
3. Quite la clavija hendida (2) y desconecte el cable de freno (3) del brazo de freno.
4. Quite la clavija hendida (4) y la tuerca del árbol (5) y retire el eje delantero (6).
5. Quite la rueda delantera.
6. Para remontar, efectue operaciones de desmontaje en orden inverso.

PRECAUCION: Sin falta reemplace la clavija hendida por una nueva cada vez que se desmonte la rueda delantera.

Torsión de aprieto para la tuerca de eje: 35–50 N.m (3,5–5,0 kg-m).

Dépose de la roue avant

1. Soulever la roue au-dessus du sol en disposant un support sous le moteur.
2. Enlever le câble (1) du compteur de vitesse du moyeu de la roue avant.
3. Déposer la goupille (2) et détacher le câble du frein (3) du bras du frein.
4. Déposer la goupille (4) et l'écrou de l'arbre (5) et retirer l'essieu avant (6).
5. Enlever la roue avant.
6. Pour le remontage, effectuer les opérations de la dépose dans l'ordre inverse.

PRECAUTION: Toujours remplacer la goupille par une neuve chaque fois qu'on dépose la roue avant.
Couple de serrage de l'écrou d'arbre: 35–50 N.m(3,5–5,0 kg-m)

Ausbau des vorderrades

1. Holzkiste unter den Motor schieben damit das Vorderrad vom Boden abgehoben wird.
2. Welle des Geschwindigkeitsmessers (1) von der Vorderradnabe demontieren.
3. Entfernen Sie den Splint (2) und trennen Sie das Bremskable (3) vom Bremsarm.
4. Entfernen Sie den Splint (4) und die Achsmutter (5) und ziehen Sie die Vorderradachse (6) heraus.
5. Entfernen Sie das Vorderrad.
6. Das Einbauen des Vorderrades erfolgt in umgekehrter Reihenfolge.

VORSICHT: **Ersetzen Sie die Splinte immer durch neu. Achsmutter-Drehmoment: 35–50 N.m (3,5–5,0 kg-m).**

Rear Wheel Removal: (CT185)

1. Raise the wheel off the ground by placing a block under the engine. Unscrew the rear brake adjusting nut (1) and disconnect the brake rod (2) from the brake arm (3) by pushing down on the rear brake pedal.
   Remove the stopper arm from the brake panel (4).
2. Remove the cotter pin from the end of the axle (5).
3. Unscrew the rear axle nut and pull out the rear wheel axle. Take out the wheel.
4. To install, reverse the removal procedure. Adjust the drive chain and rear brake.

CAUTION: Always replace used cotter pin with a new one. Axle nut torque: 40–55 N.m (4.0–5.5 kg-m, 29–40 ft-lb).

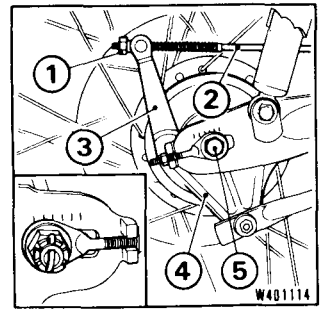

(CT 185)

Desmontaje de la rueda trasera: (CT185)

1. Levante la rueda del nivel del suelo colocando un bloque de madera debajo del motor.
   Desatornille la tuerca ajustadora del freno trasero (1) y desconecte la varilla del freno (2) del brazo de freno (3) presionando hacia abajo sobre el pedal del freno trasero. Quite el brazo desde la panel del freno (4).
2. Quite la clavija hendido desde el extremo del eje (5).
3. Afloje la tuerca del eje trasero y saque el eje de la rueda trasera afuera. Desmonte la rueda.
4. Para remontarla, efectue las operaciones de desmontaje en el orden inverso. Ajuste la cadena de transmisión y el freno trasero.

PRECAUCION: Siempre reemplace la clavija hendida usada por una nueva. Torsión de aprieto de la tuerca del puente: 40–55 N.m (4,0–5,5 kg-m)

Dépose de la roue arrière: (CT185)

1. Soulever la roue au-dessus du sol en disposant un support sous le moteur Dévisser l'écrou de réglage du arrière (1) et détacher la tige du frein (2) du bras du frein (3) en appuyant sur la pédale de frein arrière. Enlever la bras de poussée (4) de la flasque de frein.
2. Enlever la goupille du bout de broche (5).
3. Desserrer l'écrou de broche, puis sortir la broche de la roue arrière. Déposer la roue.
   Pour le montage inverser l'ordre du démontage.
4. Pour la remonter, effectuer les opérations de démontage par l'ordre inverse. Régler la chaîne de transmission et le frein arrière.

PRECAUTION: Toujours remplacer la goupille usée par l'une neuve. Couple de serrage de l'écrou du pont-arrière: 40–55 N.m (4,0–5,5 kg-m)

Ausbau des Hinderrades: (CT185)

1. Heben Sie das Rad vom Boden ab, indem Sie einen Block unter den Motor schieben. Die Hinterradbremseinstellmutter (1) lösen und die Bremsstange (2) durch Niederdrücken des Bremspedals vom Bremsarm (3) trennen. Entfernen Sie die Bremsankerstrebe von der Stützplatte (4).
2. Entfernen Sie den Spint vonder Hinterradachse.
3. Entfernen Sie die Achsmutter und Hülsenmutter und ziehen Sie die Hinterradachse (5) heraus. Ziehen Sie das Rad heraus.
4. Um es wieder einzubauen, gehen Sie in umgekehrter Reihenfolge wie beim Ausbauen vor.

VORSICHT: Ersetzen Sie immer den gebrauchten plint durch einen neuen. Drehmoment für die Achsmutter: 40–55 N.m (4,0–5,5 kg-m).

(CT200)

1. Raise the wheel off the ground by placing a block under the engine. Unscrew the rear brake adjusting nuts (1) and disconnect the brake rods (2) and brake cable (3) from the brake arm (4) by pushing dwn on the rear brake pedal.
   Remove the stopper arm from the brake panel (5).
2. Remove the cotter pin from the end of the axle (6).
3. Unscrew the rear axle nut and pull out the rear wheel axle. Take out the wheel.
4. To install, reverse the removal procedure. Adjust the drive chain and rear brake.

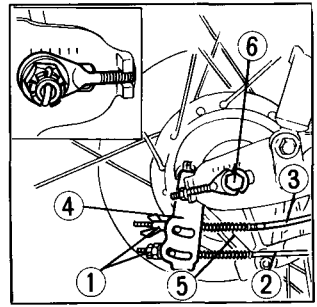

CAUTION: Always replace used cotter pin with a new one. Axle nut torque: 40–55 N.m (4.0–5.5 kg-m, 29–40 ft-lb).

(CT200)

1. Levante la rueda del nivel del suelo colocando un bloque de madera debajo del motor.
   Desatornille la tuerca ajustadora del freno trasero (1) y desconecte la varilla del freno (2) del brazo de freno (4) presionando hacia abajo sobre el pedal del freno trasero. Quite el brazo desde la panel del freno (5).
2. Quite la clavija hendido desde el extremo del eje (6).
3. Afloje la tuerca del eje trasero y saque el eje de la rueda trasera afuera. Desmonte la rueda.
4. Para remontarla, efectue las operaciones de desmontaje en el orden inverso. Ajuste la cadena de transmisión y el freno trasero.

PRECAUCION: Siempre reemplace la clavija hendida usada por una nueva. Torsión de aprieto de la tuerca del puente: 40–55 N.m (4,0–5,5 kg-m)

(CT200)

1. Soulever la roue au-dessus du sol en disposant un support sous le moteur. Dévisser l'écrou de réglage du arrière (1) et détacher la tige du frein (2) du bras du frein (4) en appuyant sur la pédale de frein arrière. Enlever la bras de poussée (5) de la flasque de frein.
2. Enlever la goupille du bout de broche (6).
3. Desserrer l'écrou de broche, puis sortir la broche de la roue arrière. Déposer la roue.
   Pour le montage inverser l'ordre du démontage.
4. Pour la remonter, effectuer les opérations de démontage par l'ordre inverse. Régler la chaîne de transmission et le frein arrière.

PRECAUTION: Toujours remplacer la goupille usée par l'une neuve. Couple de serrage de l'écrou du pont-arrière: 40–55 N.m (4,0–5,5 kg-m)

(CT200)

1. Heben Sie das Rad vom Boden ab, indem Sie einen Block unter den Motor schieben. Die Hinterradbremseinstellmutter (1) lösen und die Bremsstange (2) durch Niederdrücken des Bremspedals vom Bremsarm (4) trennen. Entfernen Sie die Bremsankerstrebe von der Stützplatte (5).
2. Entfernen Sie den Spint vonder Hinterradachse.
3. Entfernen Sie die Achsmutter und Hülsenmutter und ziehen Sie die Hinterradachse (5) heraus. Ziehen Sie das Rad heraus.
4. Um es wieder einzubauen, gehen Sie in umgekehrter Reihenfolge wie beim Ausbauen vor.

VORSICHT: Ersetzen Sie immer den gebrauchten plint durch einen neuen. Drehmoment für die Achsmutter: 40–55 N.m (4,0–5,5 kg-m).

Battery Care

If the motorcycle is operated with insufficient battery electrolyte, sulfation and battery plate damage will occur.
If rapid loss of electrolyte is experienced, of if your battery seems to be weak, causing slow starting or other electrical problems, see your authorized Honda dealer.

Battery electrolyte:
The battery (1) is behind the left side cover.
Remove the side cover. Check the electrolyte.

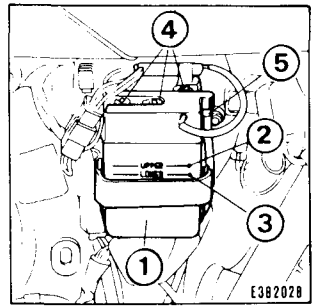

(CT 185)

Maintenimiento de la batería

Se se opera la motocicleta con insuficiente electrólito en la batería, ocurrirá sulfatación y daños en la placa de la batería.
Si se nota una pérdida rápida de electrólito, o se parece que la batería se debilita, causando unos arranques lentons u otros problemas eléctricos, llévela a su distribuidor autorizado Honda.
Electólito de la batería:
La batería (1) está detrás de la cubierta lateral izquierda. Quitar la cubierta lateral. Comprobar el electrólito.

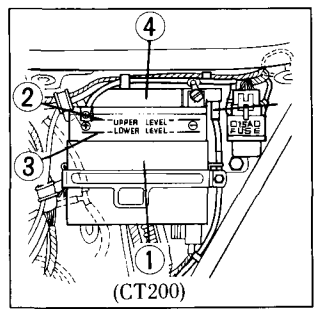

(CT200)

Entretien de la batterie

Si l'électrolyte de la batterie est insuffisante, il s'ensuivra une sulfatation et une détérioration des plaques de la batterie.

En cas de pertes rapides d'électrolyte, ou si la batterie semble faible et présente des problèmes d'ordre électrique, s'adresser au concessionnaire Honda.

Electrolyte de batterie:

La batterie est logée (1) derrière le couvercle latéral gauche. Déposer le couvercle. Vérifier le niveau de l'électrolyte.

Pflege der Batterie

Wenn man das Motorrad mit unzureichender Menge von Batterieelektrolyt betreibt, kann dies Sulfation und Beschädigung der Batterieplatten zur Folge haben.

Falls das Elektrolyt sich schnell aufzubrauchen scheint bzw. die Batterie schawachwird, so daß man Schwierigkeiten mit dem Anlassen oder andere elektrische Schwierigkeiten hat, sollte man sich unbedingt an einen Honda-Händler wenden.

Batterieelektrolyt:

Die Batterie (1) befindet sich hinter der linken Seitenabdeckung. Die Seitenabdeckung entfernen. Den Elektrolyt überprüfen.

The electrolyte level must be maintained between the upper (2) and lower (3) level marks on the side of the battery. If the electrolyte level is near the lower level mark, remove the battery filler caps (4). Carefully add distilled water to the upper level mark using a small syringe or plastic funnel.

CAUTION: After checking the battery electrolyte level or adding distilled water, make sure the breather tube is connected to the battery breather outlet (5).

NOTE: Use only distilled water in the battery. Tap water may shorten the service life of the battery.

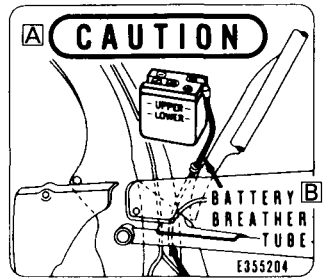

(CT185)

(CT 185)

El nivel del electrólito deberá mantenerse entre las marcas del nivel superior (2) y del inferior (3) del lado de la batería. (4). Añadir con cuidado agua destilada hasta la marca del nivel superior utilizando una jeringa pequeña o un embudo de plástico.

PRECAUCION: Después de comprobar el nivel del electrólito de la batería o al añadir agua destilada, cerciorarse de que el tubo de ventilación esté conectado a la toma (5) de ventilación de la batería.

NOTA: Utilizar solamente agua destilada para la batería. Agua corriente acortará la duración de la batería.

(A) ATENCION

(B) TUBO DE VENTILACION DE LA BATTERIA

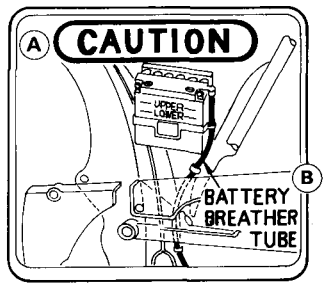

(CT200)

Le niveau de l'électrolyte doit se trouver à la hauteur intermédiaire des repères supérieur (2) et inférieur (3) imprimés sur le flanc de la batterie. Si le niveau de l'électrolyte est proche du repère inférieur, défaire les bouchons d'éléments de batterie (4).

Rajouter délicatement de l'eau distillée dans les éléments pour ramener le niveau de l'électrolyte au repère supérieur. Utiliser une serinque ou un petit entronnoir en plastique pour effectuer cette opération.

PRECAUTION: Toujours vérifier si le reniflard est bien branché sur la sortie de la batterie (5) après avoir vérifié le niveau d'électrolyte ou fait l'appoint d'eau distillée.

NOTE: N'utiliser que de l'eau distillée dans la batterie. L'eau du robinet en raccourcirait sa durée de service.

(A) ATTENTION

(B) TUBE DE BATTERIE

Die Batterieflüssigkeit muß sich stets zwischen den beiden Markierungen für Maximum (2) und Minimum (3) befinden. Wenn sich der Elektrolytstand in der Nähe der unteren Pegelmarke befindet, die Batteriezellenstopfen (4) entfernen.

Mit Hilfe eines kleinen Plastiktrichters destilliertes Wasser nachfüllen, bis der Flüssigkeitspegel die obere Marke erreicht.

VORSICHT: Nach dem Überprüfen des Elektrolytstands oder Nachfüllen von destilliertem Wasser sichergehen, daß der Entlüftungsschlauch am Batterieentlüftungsauslaß (5) angeschlossen ist.

ZUR BEACHTUNG: Nur destilliertes Wasser für die Batterie verwenden. Leitungswasser verkürzt die Lebensdauer der Batterie.

(A) VORSICHT

(B) BATTERIE-ENTLÜFTUNGSSCHLAUCH

WARNING:

- The battery contains sulfuric acid. Avoid contact with skin, eyes or clothing. Antidote: EXTERNAL-Flush with water. INTERNAL-Drink large quantities of water or milk. Follow with milk of magnesia, beaten egg or vegetable oil. Call physician immediately. Eyes: Flush with water and get prompt medical attention.
- Batteries produce explosive gases. Keep sparks, flames and cigatettes away. Ventilate when charging or using in enclosed space. Always shield eyes when working near batteries.
- KEEP OUT OF REACH OF CHILDREN.

CAUTION: The battery breather tube must be routed as shown on the label. Do not bend or twist the breather tube. A bent or kinked breather tube may pressurize the battery and damage its case.

ATENCION:

- La batería contiene ácido sulfúrico. Evite el contacto con la piel, losojos o las ropas. Antídoto para contacto EXTERNO: Limpiar con agua continuamente. INTERNO: Beber grandes cantidades de agua o de leche. Luego leche de magnesia, huevos batidos, o aceite vegetal. Ir al médico urgentemente. Ojos: lavar continuamente con agua e ir al médico de urgencias.
- Las baterías producen gases explosivos. Mantenerlas alejadas de chispas, llamas y cigarrillos. Ventilar cuando se cargue o se utilice en lugares cerrados. Proteger siempre los ojos cuando se trabaje cerca de baterías.
- MANTENERLAS ALEJADAS DEL ALCANCE DE LOS NIÑOS.

PRECAUCION: El tubo de ventilación de la batería deberá tenderse como se muestra en la etiqueta. No lo doble ni retuerce. Si el tubo está doblado o retorcido puede hacer presión en la batería y dañar la caja

ATTENTION:

- La batterie contient de l'acide sulfurique. Eviter que l'électrolyte ne vienne en contact avec la peau, les yeux ou les vêtements. Antidote: EXTERNE-rincer avec de l'eau. INTERNE-boire une grande quantité d'eau ou de lait. Prendre ensuite du lait de magnésie, un œuf battu ou de l'huile végétale. Appeler immédiatement un médecin. Yeux: Rincer avec de l'eau et avoir recours immédiatement à des soins médicaux.
- La batterie dégage des gaz explosifs. Ne pas approcher d'étincelles. flammes et cigarettes. Assurer une bonne ventilation lors d'une charge ou d'une utilisation dans un endroit clos. Toujours se protéger les yeux lorsque l'on travaille près d'une batterie.
- GARDER LA BATTERIE HORS DE PORTEE DES ENFANTS.

PRECAUTION: Le tuyau de respiration de la batterie doit être installé comme l'indique l'étiquette. Ne pas le plier ni le tordre. Un tuyau de respiration plié risque de mettre la batterie sous pression et d'en détériorer le bac.

WARNUNG:

- Die Batterie enthält Schwefesäure. Kontakt mit der Haut, den Augen oder der Kleidung sollte auf jeden Fall vermieden werden. Gegenmittel: EXTERN-Spülen mit Wasser. INTERN-Große Mengen von Wasser oder Milch trinken. Anschließend Magnesiummilch, geschlagenen Eiern oder Pflanzenöl folgen. Sofort einen Arzt aufsuchen. Augen: Mit Wasser spülen und sofort einen Arzt aufsuchen.
- Baterrien erzeugen explosive Gase. Daher Funken, Flammen und Zigaretten nicht in die Näbe der Batterie bringen. Beim Aufladen oder beim Gebrauch in geschlossenen Räumen für ausreichende Ventilation sorgen. Bei Arbeit in der Nähe der Batterie stets die Augen schützen.
- VOR KINDERN SCHUTZEN

VORSICHT: Der Entlüftungsschlauch der Batterie muß so verlegt werden, wie dies aus dem Aufkleber ersichtlich ist. Den Schlauch weder knicken noch drehen. Geknickter oder verdrehter Entlüftungsschlauch kann dazu führen, daß sich in der Batterie ein Überdruck bildet, der das Batteriegehäuse beschädigen kann.

Fuse Replacement: (CT185)

The fuse holder (1) is by the battery behind the left side cover. The recommended fuses are 10A.

When frequent failure of the fuse occurs, it usually indicates a short circuit or an overload in the electrical system. Consult your Honda dealer. A spare fuse (2) is on the inside of the left side cover.

CAUTION: Turn the ignition switch OFF before checking or replacing the fuses to prevent accidental short-circuiting.

To replace the fuse, unscrew the fuse holder and remove the old fuse. Insert a new fuse and reassemble the fuse holder.

WARNING: Never use a fuse with a different rating from that specified on the fuse holder and never use conductive material to replace a fuse. (2) Spare fuse

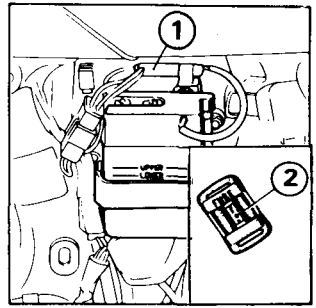

(CT 185)

Reemplazo de fusibles: (CT185)

El portafusibles (1) está situado cerca de la batería, detrás de la cubierta lateral izquierda. Los fusibles recomendables son los de 10A.

Cuando se produzca quemadura frecuente de fusibles, esto indica la existencia de un corto circuito o sobrecarga en el sistema eléctrico. En tal caso, consulte con su agente HONDA. El fusible de repuesto (2) está en el interíor de la cubierta lateral izquierda.

PRECAUCION: Desconectar el interruptor de encendido (posición OFF) antes de varificar o reemplazar los fusibles, para evitar provocar cortocircuitos accidentalmente.

Para reemplazar el fusible, desenroscar el portafusible y quitar el fusible viejo. Instalar un fusible nuevo y volver a colocar el portafusible.

ATENCION: No utilice nunca un fusible que tenga un otro régimen que lo especificado en la caja de fusibles, nunca utilice otro material conductor en lugar de un fusible.

(2) Fusibles de repuesto

Remplacement des fusibles: (CT185)

Le porte-fusible (1) se trouve derrière le cache latéral gauche, près de la batterie. Les fusibles recommandés sont ceux de 10A.

Lorsque le fusible saute souvent, ceci indique un court circuit ou une surcharge du système électrique. Dans tel cas, consulter votre concessionnaire HONDA. Le fusible de rechange (2) se trouve à l'intérieur du couvercle latéral gauche.

PRECAUTION: Avant de contrôler ou de remplacer le fusible, tourner l'interrupteur d'allumage sur "OFF". Ceci permettra d'éviter des courts-circuits accidentels.

Pour remplacer le fusible, dévisser le porte-fusible et retirer l'ancien fusible. Introduire un nouveau fusible et remonter le porte-fusible.

ATTENTION: Ne jamais utiliser des fusibles ayant une intensité différente de celle spécifiée sur la porte-de fusibles et ne jamais substituer des fusibles par les autres matériaux conducteurs.

(2) Fusible de rechange

Auswechseln der Sicherung: (CT185)

Der Sicherungshalter (1) befindet sich an der Batterie hinter der lichten Seitenabdeckung. Wir empfehlen Verwendung der Sicherungen 10A.

Falls die Sicherungen öfters durchbrennen, wird dadurch meistens ein Kurzschluß oder eine Überlastung in der elektrischen Anlage angezeigt. Setzen Sie sich in diesem Falle mit Ihrem Honda-Händler in Verbindung. Die Reservesicherung (2) befindet sich an der Innenseite der linken Seitenabdeckung.

VORSICHT: Vor Überprüfen oder Auswechseln der Sicherungen den Zündschalter ausschalten (OFF), um versehentliches Kurzschließen zu verhindern.

Zum Auswechseln der Sicherung den Sicherungshalter abschrauben und die alte Sicherung entfernen. Eine neue Sicherung einlegen, und den Sicherungshalter montieren.

WARNUNG: Verwenden Sie niemals eine Sicherung, deren Amperezahl sich von dem auf dem Sicherungshalter vermerkten Wert unterscheidet und verwenden Sie niemals Leitungsmaterial, um eine Sicherung zu ersetzen. (2) Ersatzsicherungen

(CT200)

The fuse holder (1) is by the battery behind the left side cover. The recommended fuse is 15A.

When frequent failure of the fuse occurs, it usually indicates a short circuit or an overload in the electrical system. Consult your Honda dealer.

A spare fuse fuse (2) on the inside of the fuse box cover.

CAUTION: Turn the ignition switch OFF before checking of replacing the fuse to prevent accidental short-circuiting.

To replace the fuse, unscrew and remove the old fuse. Install a new fuse and close the cover.

WARNING: Never use a fuse with a different rating from that specified on the cover and never use conductive material to replace a fuse.

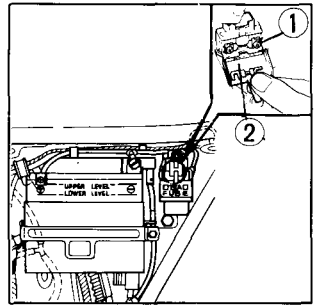

(2) Spare fuse

(CT200)

El portafusibles (1) está situado cerca de la batería, detrás de la cubierta lateral izquierda. Los fusibles recomendables son los de 15A.

Cuando se produzca quemadura frecuente de fusibles, esto indica la existencia de un corto circuito o sobrecarga en el sistema eléctrico. En tal caso, consulte con sui agente HONDA. En el interior de la cubierta de la caja de fusibles hay un fusible de repuesto (2).

PRECAUCION: Desconectar el interruptor de encendido (posición OFF) antes de varificar o reemplazar los fusibles, para evitar provocar cortocircuitos accidentalmente.

Para reemplazar el fusible, desenroscar el portafusible y quitar el fusible viejo. Instalar un fusible nuevo y cerrar la cubierta.

ATENCION: No utilice nunca un fusible que tenga un otro régimen que lo especificado en la caja de fusibles, nunca utilice otro material conductor en lugar de un fusible.

(2) Fusibles de repuesto

(CT200)

Le porte-fusible (1) se trouve derrière le cache latéral gauche, près de la batterie. Les fusibles recommandés sont ceux de 15A.

Lorsque le fusible saute souvent, ceci indique un court circuit ou une surcharge du système électrique. Dans tel cas, consulter votre concessionnaire HONDA. Un fusible de rechange (2) se trouve à l'intérieur du couvercle de la boîte de fusibles.

PRECAUTION: Avant de contrôler ou de remplacer le fusible, tourner l'interrupteur d'allumage sur "OFF". Ceci permettra d'éviter des courts-circuits accidentels.

Pour remplacer le fusible, dévisser le porte-fusible et retirer l'ancien fusible. Mettre en place un nouveau fusible et fermer le couvercle.

ATTENTION: Ne jamais utiliser des fusibles ayant une intensité différente de celle spécifiée sur la porte-de fusibles et ne jamais substituer des fusibles par les autres matériaux conducteurs.

(2) Fusible de rechange

(CT200)

Der Sicherungshalter (1) befindet sich an der Batterie hinter der lichten Seitenabdeckung. Wir empfehlen Verwendung der Sicherungen 15A

Falls die Sicherungen öfters durchbrennen, wird dadurch meistens ein Kurzschluß oder eine Überlastung in der elektrischen Anlage angezeigt. Setzen Sie sich in diesem Falle mit Ihrem Honda-Handler in Verbindung. Eine Ersatzsicherung (2) befindet sich an der Innenseite des Sicherungskastendeckels.

VORSICHT: Vor Überprüfen oder Auswechseln der Sicherungen den Zündschalter ausschalten (OFF), um versehentliches Kurzschließen zu verhindern.

Zum Auswechseln der Sicherung den Sicherungshalter abschrauben und die alte Sicherung entfernen. Eine neue Sicherung anbringen und den Deckel schließen.

WARNUNG: Verwenden Sie niemals eine Sicherung, deren Amperezahl sich von dem auf dem Sicherungshalter vermerkten Wert unterscheidet und verwenden Sie niemals Leitungsmaterial, um eine Sicherung zu ersetzen. (2) Ersatzsicherungen

Stoplight Switch Adjustment

The stoplight switch (1) is below the right side cover, near the engine. Check for proper function regularly.

To adjust, turn the adjusting nut (2) in the direction (A) if the switch operates too late or in direction (B) if the switch operates too soon.

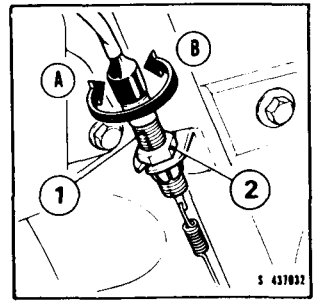

Ajuste del interruptor de la luz de freno

El interruptor de la luz de parada (1) está debajo de la cubierta lateral derecha, debajo del motor. Comprobar regularmente el funcionamiento apropiado. Para ajustar, gire la tuerca de ajuste (2) en la dirección (A) si se retrasa el funcionamiento del interruptor, o en la dirección (B) si el interruptor funciona demasiado pronto.

Réglage du commutateur du feu stop

Le contacteur de feu stop (1) se trouve sous le cache latéral droit, près du moteur. Vérifier son fonctionnement régulièrement.

Pour régler, faire tourner l'écrou de réglage (2) dans le sens (A) si le contacteur fonctionne avec du retard ou dans le sens (B) s'il fonctionne avec de l'avance.

Einstellung des Bremslichtschalters

Der Bremslichtschalter (1) befindet sich unter der rechten Seitenabdeckung in der Nähe des Motors. Überprüfen Sie in regelmäßigen Abständen, ob er richtig funkticniert. Zum Einstellen die Einstellmutter (2) in Richtung (A) drehen, wenn der Schalter zu spät anspricht, oder in Richtung (B), wenn der Schalter zu früh anspricht.

Tool Kit

The tool kit (1) is in the storage compartment behind the left side cover. (CT185)

The tool kit (1) is in the tool box under the rear carrier.

Some roadside repairs, minor adjustments and parts replacement can be performed with the tools contained in the kit.

- 10 x 12mm open end wrench
- 14 x 17mm open end wrench
- Pliers
- No. 2 phillips screwdriver
- No. 3 phillips screwdriver
- No.3 phillips screwdriver
- Screwdriver grip
- 10mm wrench and handle lever
- Spark plug wrench(18 x 19mm)
- Hook spanner
- Tool bag

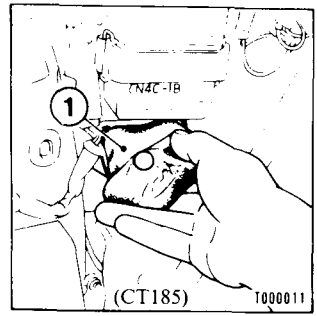

Juego de herramientas

El juego de herramientas (1) está en el compartimiento de almacenaje, detrás de la cubierta del lado izquierdo.

El juego de herramientas (1) está en la caja de herramientas, debajo del portaequipajes trasero.

Extraer la cubierta lateral y desenganchar la tapa. Algunas de las reparaciones en la cuneta de la carretera y ajustes de menor importancia, así como el recambio de piezas pueden realizarse con las herramientas contenidas en la caja.

- Llave de boca 10 x 12mm
- Llave de boca 14 x 17mm
- Alicates
- Atornillador No.2
- Atornillador de phillips No.2
- Atornillador de phillips No.3
- Puno de atornillador
- Mango para la llave de 10mm y la llave
- Llave para bujías (18 x 19mm)
- Llave de gancho
- Saco de herramientas

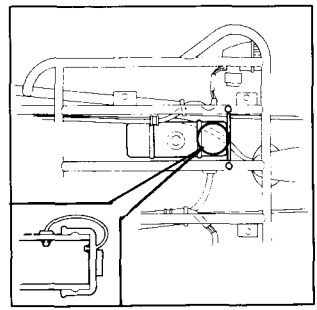

Trousse à outils

La trousse à outils (1) se trouve dans le casier à documents qui est en-dedans du couvercle latéral de gauche.

Le nécessaire d'outils (1) se trouve dans la boîte à outils située sous le porte-bagages arrière.

Les outils contenus dans cette trousse permettront d'effectuer certaines réparations en cours de route, de procéder à des réglages secondaires et à remplacer certaines pièces.

- Clé plate 10 x 12mm
- Clé plate 14 x 17mm
- Pinces
- Tournevis standard No.2
- Tournevis cruciforme No.2
- Tournevis cruciforme No.3
- Porte tournevis
- Clé de 10mm et levier à poignée
- Clé à griffes (18 x19mm)
- Clé à griffes
- Trousse de rangement

Werkzeugsatz

Der Werkzeugsatz (1) befindet sich im Staufach hinter der linker Seitenabdeckung. Mit den im Satz enthaltenen Werkzeugen können einige Reparaturarbeiten unterwegs durchgeführt, kleinere Einstellungen vorgenommen und Teile ausgewechselt werden.

Der Werkzeugsatz ist in der Werkzeugkiste unter dem hinteren Träger.

Mit dem im Satz enthaltenen Werkzeugen können einige Reparaturarbeiten unterwegs durchgeführt, kleinere Einstellungen vorgenommen und Teil ausgewechselt werden.

- 10 x 12 Gabelschlüssel
- 14 x 17 Gabelschlüssel
- Zange
- Schraubenzieher Nr. 2
- Kreuzschlitzschraubenzieher Nr. 2
- Kreuzschlitzschraubenzieher Nr. 3
- Griff für Schraubenzieher
- 10mm-Schlüssel und Hebelgriff
- Zündkerzenschlüssel (18 x 19mm)
- Hakenschlüssel
- Werkzeugtasche

STORAGE GUIDE

Storage

Extended storage, such as for winter, requires that you take certain steps to reduce the effects of deterioration from non-use of the motorcycle. In addition, necessary repairs should be made BEFORE storing the motorcycle; otherwise, these repairs may be forgotten by the time the motorcycle is removed from storage.

1. Change the engine oil and filter.
2. Drain the fuel tank and carburetor. Spray the inside of the tank with an aerosol rust-inhibiting oil. Reinstall the fuel cap on the tank.

WARNING: Gasoline is flammable and is explosive under certain conditions. Do not smoke or allow flames or sparks near the equipment while draining fuel.

GUIA PARA GUARDAR LA MOTOCICLETA

Para guadar la motocicleta

Si va a guardarse la motocicleta durante largos perfodos de tiempo, durante el invierno por ejemplo, es necesario tomar ciertas medidas para reducir el deterioro causado al no utilizarla. Además, ANTES de guardar la motocicleta será necesario efectuar todas las reparaciones necesarias ya que de otra forma, estas reparaciones podrían olvidarse al volver a utilizarla de nuevo.

1. Cambiar el aceite del motor y el filtro.
2. Drenar el depósito de combustible y el carburador. Rociar el interior del depósito con un aerosol de aceite que evite la corrosión.
   Volver a instalar la tapa del depósito.

ADVERTENCIA: La gasolina es inflamable y bajo ciertas condiciones explosiva. No fumar ni permitir llamas ni chispas cerca del equipo mientras se efectua el dranaje.

GUIDE DE RANGEMENT

Rangement

Pour remiser la motocyclette pendant une période de longue durée, comme la saison d'hiver, il est nécessaire de procéder à certaines opérations afin de réduire les effets néfastes de son immobilisation. En outre, ces opérations devront être exécutées AVANT de remiser la machine afin d'éviter tout risque d'oubli lors de la remise en service.

1. Remplacer l'huile moteur et le filtre à huile.
2. Vidanger le réservoir à carburant et la carburateur. Vaporiser l'intérieur du réservoir avec un produit anticorrosion en aérosol.
   Remettre le bouchon du réservoir en place.

AVERTISSEMENT: L'essence est un produit inflammable et détonant dans certaines conditions, s'abstenir de fumer et de tenir éloigné de l'equipement toute flame vive, lors de la vidange du réservoir à carburant.

ANLEITUNG ZUR STILLSETZUNG

Stillsetzung

Bei längerer Aufbewahrung, wie zum Beispiel im Winter, müssen bestimmte Punkte beachtet werden, damit das Motorrad durch die Stillsetzung keinen Schaden erleidet. Ferner sollen erforderliche Reparaturen VOR STILLSETZUNG DES MOTORRADS gemacht werden, da diese sonst bei erneuter Inbetriebnahme leicht vergessen werden können.

1. Motoröl und Filter wechseln.
2. Kraftstofftank und Vergaser entleeren. Den Tank innen mit Aerosol-Rostschutzöl aussprühen.
   Den Tankdeckel wieder aufschrauben.

WARNUNG: Benzin ist außerordentlich gefährlich und unter gewissen Bedingungen explosiv. Beim Ablassen des Kraftstoffs nicht rauchen und offene Flammen sowie Funken vom Arbeitsbereich fernhalten.

3. Remove the spark plug and pour a tablespoon (15–20 cc) of clean engine oil into cylinder. Crank the engine several times to distribute the oil, then reinstall the spark plug.

NOTE: When turning the engine over, the Engine Stop Switch should be OFF and spark plug placed in its cable cap and grounded to prevent damage to the ignition system.

4. Remove the battery. Store in an area protected from freezing temperatures and direct sunlight. Check the electrolyte level and slow charge the battery once a month.
5. Wash and dry the motorcycle. Wax all painted surfaces. Coat chrome with rust-inhibiting oil.
6. Inflate the tires to their recommended pressures. Place the motorcycle on blocks to raise both tires off the ground.

---

3. Quitar la bujía y verter una cucharada (15–20 cc) de aceite limpio del motor en el eilindro. Hacer girar el motor varias veces para distribuir el aceite y luego volver a poner la bujía.

NOTA: Cuando se de vuelta el motor, su interruptor de parada debe estar en la posición OFF, y el bujía debe ponerse en su sombrerete y a tierra para evitar dañar el sistema de encendido.

4. Quitar la batería y guardarla en un lugar protegido de las temperaturas de congelación y de los rayos directos del sol. Comprobar el nivel del electrólito y cargar lentamente la batería una vez al mes.
5. Lavar y secar la motocicleta. Encerar todas las superficies pintadas. Cubrir todas las partes cromadas con aceite que evite la corrosión.
6. Inflar los neumáticos a sus presiones recomendadas. Poner la motocicleta sobre bloques para elevar ambos neumáticos del suelo.

3. Retirer la bougies d'allumage et introduire la valeur d'une cueillère (15–20 cm^3) d'huile moteur neuve à l'intérieur du cylindre. Entraîner le moteur à plusieurs reprises afin de répartir l'huile, puis revisser la bougies en place.

NOTE: Lors de l'arrêt du moteur, l'interrupteur du coupe contact doit être placé en position OFF et la bougie doit être raccordée à son câble et à la masse afin d'éviter tout endommagement du système d'allumage.

4. Retirer la batterie. La ranger en un lieu abrité du gef ou des rayons du soleil. Contrôler le niveau d'électrolyte et mettre la batterie en charge modérée une fois par mois.
5. Laver puis sécher la machine. Passer à la cire les surfaces peintes. Enduire d'un produit anticorrosion les parties chromées.
6. Gonfler les pneus aux pressions requises. Placer la motocyclette sur cales afin de surélever les deux roues.

---

3. Die Zündkerze entfernen und einen Teelöffel (15–20 cm^3) sauberen Motoröls in den Zylinder geben. Den Motor einige Male durchkurbeln, um das Öl zu verteilen, und dann die Zändkerze wieder einschrauben.

ZUR BEACHTUNG: Beim Durchkurbeln des Motors muß der Motorabstellschalter auf OFF gestellt sein und alle Zündkerzen müssen in den Steckern sitzen und geerdet sein, um eine Beschädigung des Zündsystems zu vermeiden.

4. Die Batterie ausbauen und an einem frostgeschützten Platz, der nicht direkter Sonnenbestrahlung ausgesetzt ist, aufbewahren. Den Elektrolytstand überprüfen und die Batterie einmal monatlich langsam laden.
5. Das Motorrad waschen und abtrocknen. Alle Lackflüchen einwachsen. Rostschutzöl auf Chromteile auftragen.
6. Die Reifen auf den vorgeschriebenen Druck aufpumpen. Das Motorrad auf Blöcke stellen, um beide Reifen vom Boden abzuheben.

7. Cover the motorcycle (don't use plastic or other coated materials) and store in an unheated area, free of dampness with a minimum of daily temperature variation. Do not store the motorcycle in direct sunlight.

Removal from Storage

1. Uncover and clean the motorcycle. Change the engine oil if more than 4 months have passed since the start of storage.
2. Check the battery electrolyte level and charge the battery as required. Install the battery.
3. Drain any excess aerosol rust-inhibiting oil from the fuel tank. Fill the fuel tank with fresh gasoline.
4. Perform all Pre-ride Inspection checks (page 68). Test ride the motorcycle at low speeds in a safe riding area away from traffic.

---

7. cubrir la motocicleta (no utilizar plástico ni otros materiales revestidos) y guardarls en un lugar libre de calor y humedad cuyo cambio de temperatura sea mínimo. No guardar la motocicleta bajo los rayos directos de sol.

Para utilizar de nuevo la motocicleta despues de haber estado guardada

1. Descubrir y limpiar la motocicleta. Cambiar el aceite del motor si han transcurrido más de 4 meses desde que se guardó la motocicleta.
2. Comprobar el nivel del electrólito de la batería y cargarla según se requiera. Instalar la batería.
3. Drenar cualquier exceso de aceite para evitar la corrosión del depósito de combustible. Llenar el depósito con gasolina nueva.
4. Efectuar lodas las inspecciones previas a la conducción descritas en la página 68. Probar la motocicleta conduciéndola a bajas velocidades en un área segura alejada del tráfico.

7. Recouvrir la machine (n'utiliser ni plastique ni matière enduite) et la remiser en un lieu faiblement chauffé, à l'abri de l'humidité et supportant des amplitudes de température quotidlennes limitées. Ne pas abandonner la motocyclette exposée aux rayons du soleil.

Remise en service

1. Découvrir et nettoyer la motocyclette. Changer l'huile du moteur si plus de quatre mois se sont écoulés depuis le début du remisage.
2. Contrôler le niveau d'électrolyte et charger la batterie comme nécessaire. Mettre la batterie en place.
3. Vidanger le réservoir à carburant du produit anti-corrosion résiduel et le remplir de carburant.
4. Effectuer tous les contrôles préalables (page 69). Essayer la machine à faible vitesse sur parcours facile en se tenant éloigné des zones encombrées.

---

7. Das Motorrad abdecken (keine Kunststoffplane oder anderes beschichtetes Material verwenden) und an einem trockenen, nicht beheizten Platz mit möglichst geringen Temperaturschwankungen abstellen. Das Motorrad nicht direkter Sonnenbestrahlung aussetzen.

Inbetriebnahme nach Stillsetzung

1. Das Motorrad abdecken und säubern. Das Motoröl wechseln, wenn das Motorrad länger als vier Monate nicht gelaufen ist.
2. Den Batterie-Elektrolytstand kontrollieren und die Batterie erforderlichenfalls lader. Die Batterie einbauen.
3. Überschüssiges Aerosol-Rostschutzöl vom Kraftstofftank ablassen. Den Tank mit frischem Benzin füllen.
4. Alle Überprüfungen vor der Fahrt (Seite 69) durchführen. Das Motorrad mit niedrigen Drehzahlen abseits vom Verkehr probefahren.

MEMO

MEMO

MEMO